HK HM BMT

Геролерный мотор BMT CN

Обновлено: 04.28.24

Характеристики

Соединение	Патрубки подачи масла: A + B = G 3/4"
Соединение для слива масла	G 1/4"
Исполнение	Economy variant / short shaft always connect drain line Four hole flange bolt circle 160 вал Ø 40мм, длина 60мм
Входное и обратное давление с трубопроводом для слива масла макс.	210 bar

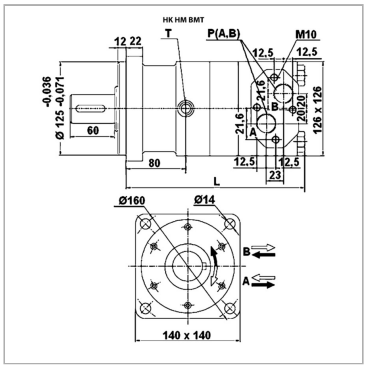

Указания

Рекомендуется выполнить общее подключение трубопровода для слива масла!

Артикул

Наименование	Расход макс.	Объем двигателя	Частота вращения макс.	Частота вращения min.	Крутящий момент макс.	Перепад давления макс.	L	Pmax. bei 0-100 U/min	Pmax. bei 100-300 U/min	Pmax. bei >300 U/min
HKHMBMT160	100	158,8	625	10	450	200	210	75	40	20
HKHMBMT200	125	200,8	625	10	560	200	215	75	40	20
HKHMBMT250	125	252,2	500	10	710	200	220	75	40	20
HKHMBMT315	125	317,5	280	10	900	200	227	75	40	20
HKHMBMT400	125	401,6	305	10	1000	180	236	75	40	20
HKHMBMT500	125	535,5	240	10	1120	160	255	75	40	-

Значения вращающего момента и перепадов давления указаны для режима непрерывной эксплуатации.

pmax. = макс. давление на уплотнение вала (без утечки масла) . давление в трубопроводе утечки масла

Несмотря на тщательную проверку, мы не может исключить ошибки, поэтому
мы не берем на себя ответственность за содержащуюся информаци

© hansa-flex.com.ua