HK FT 290 01

Запорный клапан с манометром FT290

Обновлено: 04.29.24

Характеристики

Исполнение	прямые
Материал	Сталь с пластиковым краном
Рабочее давление	макс. 400 бар
Соединение	Female thread

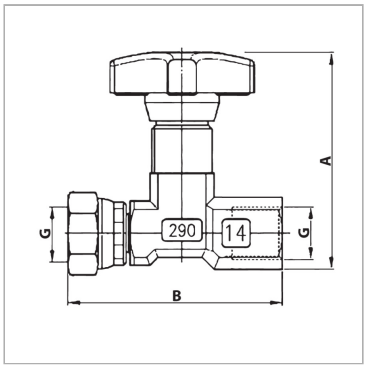

Описание

Запорный и дроссельный клапан для гидравлического манометра

Артикул

Наименование	A	B
HKFT29001-14	53	55

Несмотря на тщательную проверку, мы не может исключить ошибки, поэтому
мы не берем на себя ответственность за содержащуюся информаци

© hansa-flex.com.ua