HK FI AD MV NAF

Адсорбирующий фильтр, многоразовый с клапаном

Обновлено: 04.28.24

Характеристики

Исполнение	Многоразовый с фильтром с активированным углём, с клапанами встроенный фильтрующий элемент 3 мкм
Соединение	внизу
Расположение	вертикально
Температура min.	-40 °C
Температура макс.	70 °C
Материал	Housing: Polyamide and Acrylglas Уплотнение: БНК

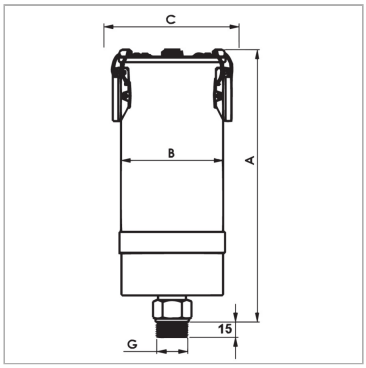

Указания

Другие варианты корпуса из алюминия или высококачественной стали, а также для агрессивных рабочих сред поставляются по запросу.Design bases are medium, air flow rate or clunk pick-up volume.

Описание

Эти многоразовые адсорберы используются для приточной и вытяжной вентиляции гигроскопических веществ любого рода.

Указание по заказу

Для монтажа на баке нужно при необходимости заказать монтажный фланец HK FI AD FS.

Дополнительная информация

В адсорбере молекулы воды, содержащиеся в воздухе, связываются в порах адсорбента (силикагель). Насыщение (заполнение) и необходимая затем замена фильтрующего патрона обозначается изменением цвета с оранжевого на зеленый.Конструкция многоразового адсорбера обеспечивает в сочетании с активированным углем неограниченное количество регенераций используемых адсорбентов. Дополнительно система клапанов защищает от ненужного поглощения воды из окружающего воздуха во время простоев. Это дает более длительный срок службы заполненного адсорбента.Силикагель состоит примерно на 99 % из диоксида кремния (SiO_2) и классифицируется как синтетический, полярный и гидрофильный осушитель. Благодаря своей высокой пористости он обладает большой площадью внутренней поверхности до 800 м2/г. Это обеспечивает очень высокую водопоглощающую способность. Это обеспечивает очень высокую водопоглощающую способность. В вентиляционных сушилках к силикагелю часто добавляют цветной индикатор. Изменение цвета указывает на содержание воды и, следовательно, степень заполнения осушителя. Силикагель в соответствии с законодательством ЕС (постановление ЕС No 1272/2008) не классифицируется как опасное вещество. Он не подлежит обязательной маркировке в соответствии с директивами ЕС (67/548/ЕЭС и 1999/45/ЕС). Силикагель не входит в число вредных для здоровья и экологически опасных веществ.

Артикул

Наименование	Количество воздуха	Wasseraufnahmekapazität	Füllmenge Silikagel	A	B	C	G
HKFIAD0050MVNAF	5	0,12	0,30	217	90	121	G 1″
HKFIAD0100MVNAF	10	0,20	0,50	275	90	121	G 1″
HKFIAD0400MVNAF	20	0,32	0,80	294	110	141	G 1″
HKFIAD0800MVNAF	40	0,56	1,40	394	110	141	G 1″
HKFIAD1800MVNAF	100	0,88	2,20	332	150	181	G 1″
HKFIAD3600MVNAF	180	1,32	3,10	432	150	181	G 1″
HKFIAD5400MVNAF	260	1,84	4,60	532	150	181	G 1″

Количество воздуха: рекомендуемый воздухообмен для оптимальной эффективности сушки

Несмотря на тщательную проверку, мы не может исключить ошибки, поэтому
мы не берем на себя ответственность за содержащуюся информаци

© hansa-flex.com.ua