HK FI AD FS

Монтажный фланец для адсорбера

Обновлено: 04.29.24

Характеристики

Материал	алюминий
	Уплотнение: БНК

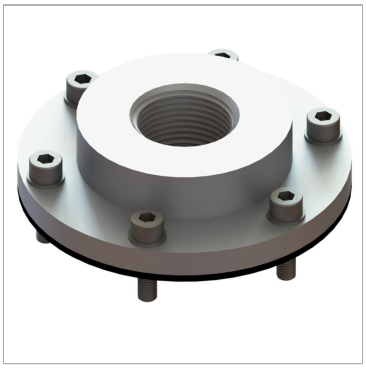

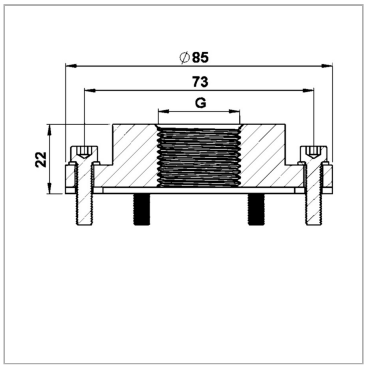

Описание

Монтажный фланец (окружность центров отверстий 73 мм / согласно DIN 24557) для крепления адсорбирующих фильтров

Комплект поставки

вкл. уплотнительное кольцо и комплект винтов (6 шт. M5 x 20)

Артикул

Наименование	G
HKFIADFS73G1	G 1″

Несмотря на тщательную проверку, мы не может исключить ошибки, поэтому
мы не берем на себя ответственность за содержащуюся информаци

© hansa-flex.com.ua