# HK EPMT

## Герлерный мотор EPMT

Обновлено: 04.28.24

### Характеристики

| | |
|---|---|
| **Соединение** | Патрубки подачи масла: A + B = G 3/4" |
| **Соединение для слива масла** | G 1/4" |
| **Исполнение** | Стандартный вариант<br>Type "C" with standard seal<br>Four hole flange bolt circle 160<br>вал Ø 40мм, длина 79мм |
| **Входное и обратное давление с трубопроводом для слива масла макс.** | 210 bar |

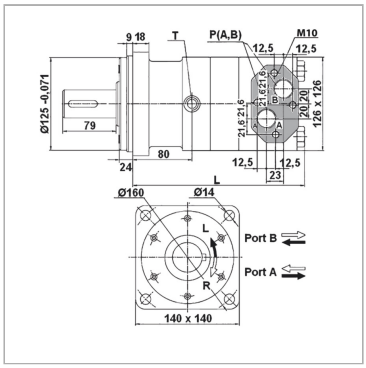


### Указания

Рекомендуется выполнить общее подключение трубопровода для слива масла!

### Артикул

| Наименование | Расход макс. | Объем двигателя | Частота вращения макс. | Частота вращения min. | Крутящий момент макс. | Перепад давления макс. | L | Pmax. bei 0-100 U/min | Pmax. bei 100-300 U/min | Pmax. bei >300 U/min |
|---|---|---|---|---|---|---|---|---|---|---|
| HKEPMT160C | 100 | 161,1 | 625 | 10 | 470 | 200 | 190 | 75 | 40 | 20 |
| HKEPMT200C | 125 | 201,4 | 625 | 10 | 590 | 200 | 195 | 75 | 40 | 20 |
| HKEPMT250C | 125 | 251,8 | 500 | 10 | 730 | 200 | 201 | 75 | 40 | 20 |
| HKEPMT315C | 125 | 326,3 | 380 | 10 | 950 | 200 | 211 | 75 | 40 | 20 |
| HKEPMT400C | 125 | 410,9 | 305 | 10 | 1080 | 180 | 221 | 75 | 40 | 20 |
| HKEPMT500C | 125 | 523,6 | 240 | 10 | 1220 | 160 | 235 | 75 | 40 | - |

*Значения вращающего момента и перепадов давления указаны для режима непрерывной эксплуатации.*

*pmax. = макс. давление на уплотнение вала (без утечки масла) . давление в трубопроводе утечки масла*

Несмотря на тщательную проверку, мы не может исключить ошибки, поэтому
мы не берем на себя ответственность за содержащуюся информаци



© hansa-flex.com.ua