HK CBD1 F5

Шестеренный насос Размер 3 CBD1F5

Обновлено: 04.28.24

Характеристики

Исполнение	gear pump BG 3, European Standard Передний фланец и торцевая крышка из стального литья
Окружность центров отверстий на напорной стороне	51 / M10
Окружность центров отверстий на стороне всасывания	51 / M10 при рабочем объеме от 20 до 46 куб. см/об. 62 / M10 при рабочем объеме от 55 до 63 куб. см/об.
Материал	Корпус: алюминий Передний фланец, торцевая крышка: стальное литье

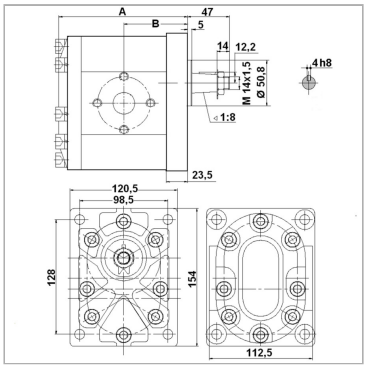

Указания

Anzugsdrehmoment der Befestigungsmutter auf der Welle: 75 Nm

Описание

Европейский стандартный насос – посадочный размер 128 x 98 – Ø 50,8 – конический вал 1:8 – фланцевое соединение

Указание по заказу

Другие модификации насосов поставляются по запросу

Артикул

Наименование	p1макс.	p2макс.	p3макс.	VFU	A	B	Частота вращения макс.	Частота вращения min.	Направление вращения
HKCBD1F520F37Z20	200	220	250	20,00	119,0	58,75	2000	700	правовращающий
HKCBD1F520F37Z2L	200	220	250	20,00	119,0	58,75	2000	700	левовращающий
HKCBD1F526F37Z20	200	220	250	26,00	123,5	61,00	2000	700	правовращающий
HKCBD1F526F37Z2L	200	220	250	26,00	123,5	61,00	2000	700	левовращающий
HKCBD1F533F37Z20	200	220	250	33,00	128,5	63,50	2000	700	правовращающий
HKCBD1F533F37Z2L	200	220	250	33,00	128,5	63,50	2000	700	левовращающий
HKCBD1F539F37Z20	200	220	250	39,00	132,5	65,50	2000	700	правовращающий
HKCBD1F539F37Z2L	200	220	250	39,00	132,5	65,50	2000	700	левовращающий
HKCBD1F546F37Z20	200	220	250	46,00	138,0	68,25	2000	700	правовращающий
HKCBD1F546F37Z2L	200	220	250	46,00	138,0	68,25	2000	700	левовращающий
HKCBD1F555F39Z20	200	220	250	55,00	143,0	70,25	2000	700	правовращающий
HKCBD1F555F39Z2L	200	220	250	55,00	143,0	70,25	2000	700	левовращающий
HKCBD1F563F39Z20	200	220	250	63,00	149,5	74,00	2000	700	правовращающий
HKCBD1F563F39Z2L	200	220	250	63,00	149,5	74,00	2000	700	левовращающий

VFU = рабочий объем за об

p1 = постоянное давление

p2 = рабочее давление

p3 = предельное давление

Несмотря на тщательную проверку, мы не может исключить ошибки, поэтому
мы не берем на себя ответственность за содержащуюся информаци

© hansa-flex.com.ua