HK B3/B5 400/690V IE3

Электродвигатель B3/B5 400/690В IE3

Обновлено: 04.29.24

Характеристики

Исполнение	Конструктивное исполнение B3/B5 съемные опоры Несъемные опоры (начиная с HK160M4 ***)
Температура окружающей среды	от -20 °C до +40 °C
Степень защиты	IP 55
Материал	Корпус: алюминий Housing: Grey cast iron (from HK180L4***)

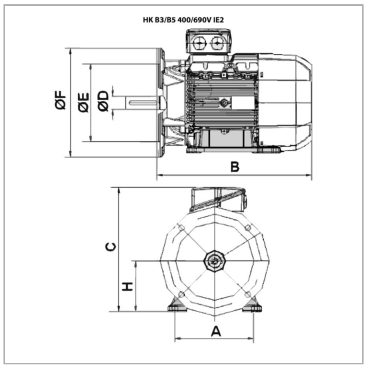

Указания

Achtung! Maß „B“ kann je nach Ausführung geringfügig länger ausfallen.

Описание

Самоохлаждаемые экономичные электродвигатели с короткозамкнутым роторомрасчетное напряжение 400/690В 50Гц, 460В 60Гц; 4-полюсн.допуск по напряжению +- 5%при мощности от 11 кВт вкл. термозащиту (терморезистор с положительным температурным коэффициентом PTC)All motors incl. temperature protection (PTC thermistor)

Артикул

Наименование	P 60 Hz	n 60 Hz	P 50 Hz	n 50 Hz	I 50 Гц	LF 50 Гц	Faktor IA/IN	η (IE3) %	A	C	B	H	Ø D вала	Ø E	Ø F
HK280S4B354-6IE3	86	1782	75	1485	129	0,88	6,9	95	-	670	1045	-	75	450	550
HK280M4B354-6IE3	104	1782	90	1485	155	0,88	6,9	95	-	670	1095	-	75	450	550
HK315S4B354-6IE3	127	1782	110	1485	187	0,89	7	95	-	855	1220	-	80	550	660
HK112M4B354-6IE3	4,60	1728	4,00	1440	14,00	0,80	7,0	89	190	302	401	112	28	180	250
HK132SB4B354-6IE3	6,30	1752	5,50	1460	11,10	0,80	7,1	90	216	347	422	132	38	230	300
HK132M4B354-6IE3	8,60	1770	7,50	1470	14,30	0,84	7,2	90	216	347	453	132	38	230	300
HK160M4B354-6IE3	12,60	1770	11,00	1470	20,60	0,84	8,9	91	254	415	550	160	42	250	350
HK160L4B354-6IE3	17,30	1770	15,00	1470	27,60	0,86	8,9	92	254	415	616	160	42	250	350
HK180M4B354-6IE3	21,30	1775	18,50	1475	33,80	0,86	7,9	93	279	450	622	180	48	250	350
HK180L4B354-6IE3	25,30	1775	22,00	1475	40,00	0,86	7,9	93	279	450	700	180	48	250	350
HK200L4B354-6IE3	34,50	1775	30,00	1475	54,30	0,86	7,9	94	318	502	742	200	55	300	400
HK225S4B354-6IE3	42,50	1780	37,00	1480	66,70	0,86	7,9	94	356	548	734	225	60	350	450
HK225M4B354-6IE3	52,00	1780	45,00	1480	80,90	0,86	7,9	94	356	548	780	225	60	350	450
HK250M4B354-6IE3	63,00	1780	55,00	1480	98,40	0,86	7,9	95	406	622	845	250	65	450	550

P 50 Гц = номинальная мощность при 400 V/50 Гц

P 60 Гц = номинальная мощность при 400 V/60 Гц

n 50 Гц = номинальная частота вращения при 400 V/50 Гц

n 60 Гц = номинальная частота вращения при 400 V/60 Гц

I 50 Гц = номинальный ток при 400 В/50 Гц

LF 50 Гц = коэффициент мощности косинус фи при 50 Гц

η (IE3) = КПД согласно IE3 в % (при полной нагрузке)

Несмотря на тщательную проверку, мы не может исключить ошибки, поэтому
мы не берем на себя ответственность за содержащуюся информаци

© hansa-flex.com.ua