HK AXIAL

Патрубок подачи масла аксиальный

Обновлено: 04.29.24

Характеристики

Материал	Сталь S355J0 (Fe510C)
Применение	продольный патрубок подачи масла для гидравлических цилиндров

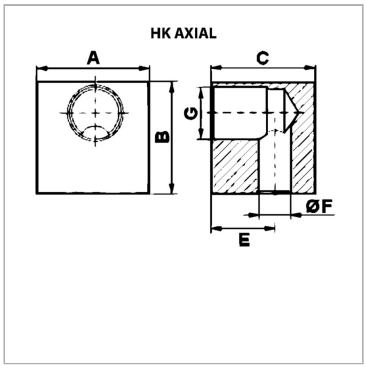

Артикул

Наименование	A	B	C	G	Ø F	E
HK092AXIAL	25	25	30	G 1/4″	8	14,0
HK093AXIAL	30	30	30	G 3/8″	8	15,0
HK094AXIAL1/2	35	35	40	G 1/2″	12	24,5
HK098AXIAL	30	30	30	M 16 x 1,5	8	17,0

Несмотря на тщательную проверку, мы не может исключить ошибки, поэтому
мы не берем на себя ответственность за содержащуюся информаци

© hansa-flex.com.ua