HK 9RS 04 BG1

Шестеренный делитель потока Размер 1 9RS 4-контурный

Обновлено: 04.29.24

Характеристики

Pressure difference	макс. 30 бар (между секциями)
Исполнение	с центральным клапаном выравнивания фаз наружный отвод слива Adjustment range DBV: 70-210 bar

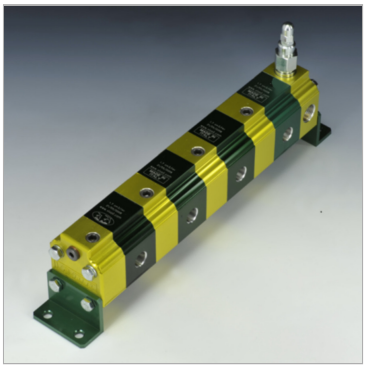

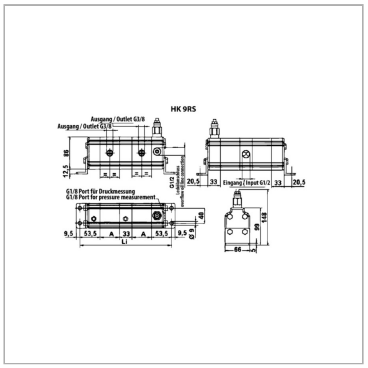

Указания

При вводе установки в эксплуатацию первый пуск шестеренных делителей потока должен происходить без нагрузки.Графики и электрические схемы в качестве принципиальных схем действительны также для данного 4-контурного дозатора

Описание

Данные делители потока предназначены для питания четырех независимых гидравлических систем одним насосомПогрешность в разделении потока около 3 %одинаковая установка давления для всех контуровдиапазон настройки клапанов 70 - 210 бар, другие диапазоны настройки - по запросувозможно переоборудование на внутренний отвод слива - для этого в Т-образном фитинге извлечь внутренний винт с цилиндрической головкой и закрыть отверстие заглушкой G1/2" (перед переоборудованием обязательно проконсультируйтесь с изготовителем!)Расчет шестеренный делитель потока: qi = Q/z * 1000/nqi = объем двигателя/секция [см3]; Q = объемный расход на входе всего [л/мин]; z = количество секций; n = частота вращения [об/мин]

Дополнительная информация

Recommended speed: 1800 - 2000 rpm

Артикул

Наименование	p1макс.	p2макс.	Расход на элемент макс.	Расход на элемент min.	Расход на элемент typ.	Входной объем на секцию	A	Li
HK9RS04D18	220	270	9,50	2,00	4,00	1,70	44	382
HK9RS04D20	220	270	13,00	2,50	5,00	2,20	46	390
HK9RS04D21	220	270	16,00	3,00	6,00	2,60	48	398
HK9RS04D23	220	270	19,00	3,50	7,00	3,20	50	406
HK9RS04D25	200	240	22,50	4,50	8,00	3,80	52	414

p1: макс. рабочее давление

p2: макс. пиковое давление

Несмотря на тщательную проверку, мы не может исключить ошибки, поэтому
мы не берем на себя ответственность за содержащуюся информаци

© hansa-flex.com.ua