HK 9RS 02 BG0

Шестеренный делитель потока Размер 0 9RS 2-контурный

Обновлено: 04.27.24

Характеристики

Pressure difference	макс. 30 бар (между секциями)
Исполнение	с центральным клапаном выравнивания фаз наружный отвод слива Adjustment range DBV: 70-210 bar

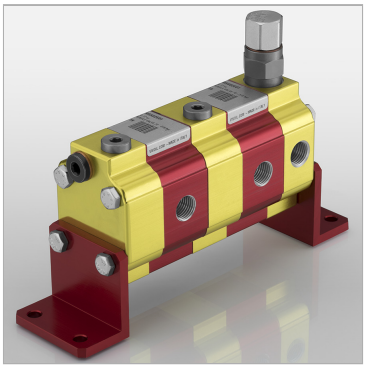

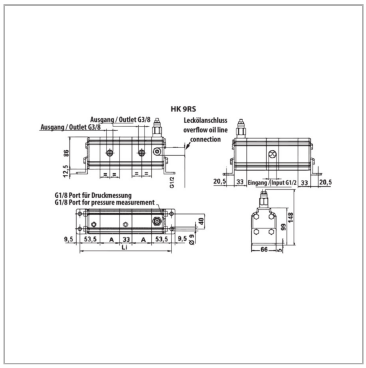

Указания

При вводе установки в эксплуатацию первый пуск шестеренных делителей потока должен происходить без нагрузки.

Описание

Данные делители потока предназначены для питания двух независимых гидравлических систем одним насосомПогрешность в разделении потока около 3 %одинаковая установка давления для всех контуровдиапазон настройки клапанов 70 - 210 бар, другие диапазоны настройки - по запросувозможно переоборудование на внутренний отвод слива - для этого в Т-образном фитинге извлечь внутренний винт с цилиндрической головкой и закрыть отверстие заглушкой G1/2" (перед переоборудованием обязательно проконсультируйтесь с изготовителем!)Расчет шестеренный делитель потока: qi = Q/z * 1000/nqi = объем двигателя/секция [см3]; Q = объемный расход на входе всего [л/мин]; z = количество секций; n = частота вращения [об/мин]

Дополнительная информация

Recommended speed: 1800 - 2000 rpm

Артикул

Наименование	p1макс.	Расход на элемент макс.	Расход на элемент min.	Расход на элемент nom.	Расход на элемент typ.	Входной объем на секцию	A	B	C	D	F	F1	H	Li	E
HK9RS02E01	210	1,20	0,20	0,40	0,40	0,17	29,3	187,6	46	32,5	88,3	122,3	50	174	54,25
HK9RS02E02	210	1,80	0,30	0,70	0,70	0,25	29,9	188,8	46	32,5	88,3	122,3	50	175	54,25
HK9RS02E04	210	3,00	0,60	1,20	1,20	0,45	31,5	192,0	46	32,5	88,3	122,3	50	178	54,25
HK9RS02E05	210	3,80	0,80	1,50	1,50	0,57	32,5	194,0	46	32,5	88,3	122,3	50	180	54,25
HK9RS02E06	210	4,80	1,00	2,00	2,00	0,76	34,0	197,0	46	32,5	88,3	122,3	50	183	54,25

p1: макс. рабочее давление

p2: макс. пиковое давление

Несмотря на тщательную проверку, мы не может исключить ошибки, поэтому
мы не берем на себя ответственность за содержащуюся информаци

© hansa-flex.com.ua