HK 9RD 02 BG0

Шестеренный делитель потока Размер 0 9RD 2-контурный

Обновлено: 04.27.24

Характеристики

Pressure difference	макс. 30 бар (между секциями)
Исполнение	без клапана выравнивания фаз внутренний отвод слива

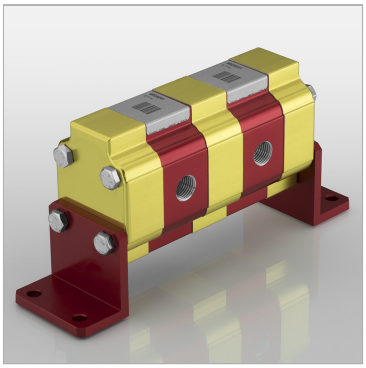

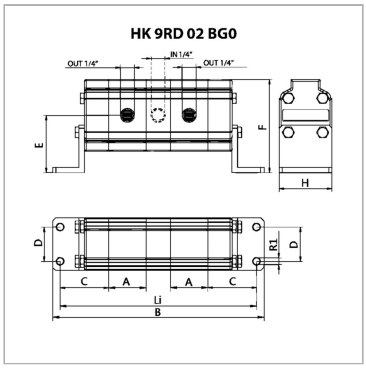

Указания

При вводе установки в эксплуатацию первый пуск шестеренных делителей потока должен происходить без нагрузки.

Описание

Данные делители потока предназначены для питания двух независимых гидравлических систем одним насосомПогрешность в разделении потока около 3 %Расчет шестеренный делитель потока: qi = Q/z * 1000/nqi = объем двигателя/секция [см3]; Q = объемный расход на входе всего [л/мин]; z = количество секций; n = частота вращения [об/мин]

Артикул

Наименование	p1макс.	Расход на элемент макс.	Расход на элемент min.	Расход на элемент nom.	Расход на элемент typ.	Входной объем на секцию	A	B	C	D	F	H	Li	E
HK9RD0201	210	1,20	0,20	0,40	0,40	0,17	29,3	187,6	46	32,5	88,3	50	173,6	54,25
HK9RD0202	210	1,80	0,30	0,70	0,70	0,25	29,9	188,8	46	32,5	88,3	50	174,8	54,25
HK9RD0204	210	3,00	0,60	1,20	1,20	0,45	31,5	192,0	46	32,5	88,3	50	178,0	54,25
HK9RD0205	210	3,80	0,80	1,50	1,50	0,57	32,5	194,0	46	32,5	88,3	50	180,0	54,25
HK9RD0206	210	4,80	1,00	2,00	2,00	0,76	34,0	197,0	46	32,5	88,3	50	183,0	54,25

p1: макс. рабочее давление

p2: макс. пиковое давление

Несмотря на тщательную проверку, мы не может исключить ошибки, поэтому мы не берем на себя ответственность за содержащуюся информаци

© hansa-flex.com.ua