HK 2P ExBA

Шестеренный насос Размер 2 EBBA / ECBA

Обновлено: 04.27.24

Характеристики

Исполнение	for gear pump BG 2, European Standard
Резьба на стороне всасывания	G 1/2" при рабочем объеме до 10,8 куб. см/об. G 3/4" при рабочем объеме от 14,4 куб. см/об.
Резьба на напорной стороне	G 1/2"
Материал	Корпус: алюминий Передний фланец, торцевая крышка: Алюминий

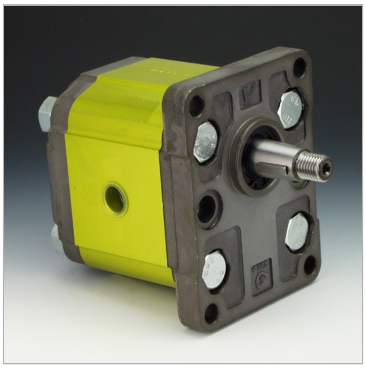

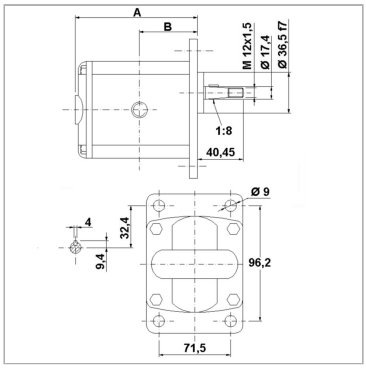

Указания

Anzugsdrehmoment der Befestigungsmutter auf der Welle: 40 Nm

Описание

Европейский стандартный насос – посадочный размер 96,2 x 71,5 – Ø 36,5 – конический вал 1:8 – резьбовое соединение

Указание по заказу

Другие модификации насосов поставляются по запросу

Артикул

Наименование	p1макс.	p2макс.	p3макс.	VFU	A	B	Частота вращения макс.	Частота вращения min.	Направление вращения
HK2P4101EBBA	260	280	300	4,2	87,2	41,7	3500	700	левовращающий
HK2P4102EBBA	260	280	300	4,2	87,2	41,7	3500	700	правовращающий
HK2P4301EBBA	260	280	300	6,0	90,2	43,2	3500	700	левовращающий
HK2P4302EBBA	260	280	300	6,0	90,2	43,2	3500	700	правовращающий
HK2P4501EBBA	260	280	300	8,4	94,2	45,2	3500	700	левовращающий
HK2P4502EBBA	260	280	300	8,4	94,2	45,2	3500	700	правовращающий
HK2P4701EBBA	260	280	300	10,8	98,2	47,2	3500	700	левовращающий
HK2P4702EBBA	260	280	300	10,8	98,2	47,2	3500	700	правовращающий
HK2P4901ECBA	250	270	290	14,4	104,2	50,2	3500	700	левовращающий
HK2P4902ECBA	250	270	290	14,4	104,2	50,2	3500	700	правовращающий
HK2P5101ECBA	230	250	270	16,8	108,2	52,2	3500	700	левовращающий
HK2P5102ECBA	230	250	270	16,8	108,2	52,2	3500	700	правовращающий
HK2P5301ECBA	210	230	250	19,2	112,2	54,2	3000	700	левовращающий
HK2P5302ECBA	210	230	250	19,2	112,2	54,2	3000	700	правовращающий
HK2P5501ECBA	200	220	240	22,8	118,2	57,2	3000	700	левовращающий
HK2P5502ECBA	200	220	240	22,8	118,2	57,2	3000	700	правовращающий

VFU = рабочий объем за об

p1 = постоянное давление

p2 = рабочее давление

p3 = предельное давление

Несмотря на тщательную проверку, мы не может исключить ошибки, поэтому мы не берем на себя ответственность за содержащуюся информаци

© hansa-flex.com.ua