# HK 1P FIIA

## Шестеренный насос, размер 1 FIIA

Обновлено: 04.29.24

### Характеристики

| | |
|---|---|
| **Исполнение** | gear pump BG 1, European Standard |
| **Окружность центров отверстий на напорной стороне** | 30 / M6 |
| **Окружность центров отверстий на стороне всасывания** | 30 / M6 |
| **Материал** | Корпус: алюминий<br>Передний фланец, торцевая крышка: Алюминий |

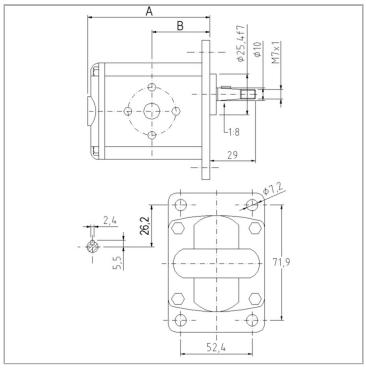


### Указания

Anzugsdrehmoment der Befestigungsmutter auf der Welle: 11,5 Nm

### Описание

Европейский стандартный насос – посадочный размер 71,9 x 52,4 – Ø 25,4 – конический вал 1:8 – фланцевое соединение

### Указание по заказу

Другие модификации насосов поставляются по запросу

### Артикул

| Наименование | p1макс. | p2макс. | p3макс. | VFU | A | B | Частота вращения макс. | Частота вращения min. | Направление вращения |
|---|---|---|---|---|---|---|---|---|---|
| HK1P1601FIIA | 240 | 260 | 280 | 0,91 | 77,1 | 37,3 | 6000 | 700 | левовращающий |
| HK1P1602FIIA | 240 | 260 | 280 | 0,91 | 77,1 | 37,3 | 6000 | 700 | правовращающий |
| HK1P1701FIIA | 250 | 270 | 290 | 1,17 | 78,0 | 37,8 | 6000 | 700 | левовращающий |
| HK1P1702FIIA | 250 | 270 | 290 | 1,17 | 78,0 | 37,8 | 6000 | 700 | правовращающий |
| HK1P1801FIIA | 250 | 270 | 290 | 1,56 | 79,5 | 38,5 | 6000 | 700 | левовращающий |
| HK1P1802FIIA | 250 | 270 | 290 | 1,56 | 79,5 | 38,5 | 6000 | 700 | правовращающий |
| HK1P2001FIIA | 250 | 270 | 290 | 2,08 | 81,5 | 39,5 | 6000 | 700 | левовращающий |
| HK1P2002FIIA | 250 | 270 | 290 | 2,08 | 81,5 | 39,5 | 6000 | 700 | правовращающий |
| HK1P2101FIIA | 250 | 270 | 290 | 2,60 | 83,5 | 40,5 | 6000 | 700 | левовращающий |
| HK1P2102FIIA | 250 | 270 | 290 | 2,60 | 83,5 | 40,5 | 6000 | 700 | правовращающий |
| HK1P2301FIIA | 240 | 260 | 290 | 3,12 | 85,5 | 41,5 | 6000 | 700 | левовращающий |
| HK1P2302FIIA | 240 | 260 | 290 | 3,12 | 85,5 | 41,5 | 6000 | 700 | правовращающий |
| HK1P2501FIIA | 240 | 260 | 290 | 3,64 | 87,5 | 42,5 | 6000 | 700 | левовращающий |
| HK1P2502FIIA | 240 | 260 | 290 | 3,64 | 87,5 | 42,5 | 6000 | 700 | правовращающий |
| HK1P2701FIIA | 240 | 260 | 290 | 4,16 | 89,5 | 43,5 | 6000 | 700 | левовращающий |
| HK1P2702FIIA | 240 | 260 | 290 | 4,16 | 89,5 | 43,5 | 6000 | 700 | правовращающий |
| HK1P2901FIIA | 200 | 260 | 290 | 4,94 | 92,5 | 45,0 | 6000 | 700 | левовращающий |
| HK1P2902FIIA | 200 | 260 | 290 | 4,94 | 92,5 | 45,0 | 6000 | 700 | правовращающий |
| HK1P3101FIIA | 190 | 260 | 290 | 5,85 | 96,0 | 46,8 | 5000 | 700 | левовращающий |
| HK1P3102FIIA | 190 | 260 | 290 | 5,85 | 96,0 | 46,8 | 5000 | 700 | правовращающий |
| HK1P3201FIIA | 190 | 260 | 290 | 6,50 | 98,5 | 48,0 | 5000 | 700 | левовращающий |
| HK1P3202FIIA | 190 | 260 | 290 | 6,50 | 98,5 | 48,0 | 5000 | 700 | правовращающий |
| HK1P3401FIIA | 190 | 210 | 260 | 7,54 | 102,5 | 50,0 | 5000 | 700 | левовращающий |
| HK1P3402FIIA | 190 | 210 | 260 | 7,54 | 102,5 | 50,0 | 5000 | 700 | правовращающий |
| HK1P3601FIIA | 170 | 190 | 230 | 9,88 | 111,5 | 54,5 | 4000 | 700 | левовращающий |
| HK1P3602FIIA | 170 | 190 | 230 | 9,88 | 111,5 | 54,5 | 4000 | 700 | правовращающий |

*VFU = рабочий объем за об*

*p1 = постоянное давление*

*p2 = рабочее давление*

*p3 = предельное давление*

Несмотря на тщательную проверку, мы не может исключить ошибки, поэтому
мы не берем на себя ответственность за содержащуюся информаци



© hansa-flex.com.ua