HFM MMD

Измерительное соединение, серия M16 x 2

Обновлено: 04.29.24

Характеристики

Модель	Непосредственные соединения для манометра
Форма уплотнения 1	Уплотнение кольцом круглого сечения
Соединение 1	Внутренняя резьба BSP, цилиндрическая
Соединение 2	Метрическая гаечная резьба M 16 x 2
Температура min.	-20 °C
Температура макс.	100 °C
Материал	Сталь
Защита поверхности	Гальваническое покрытие

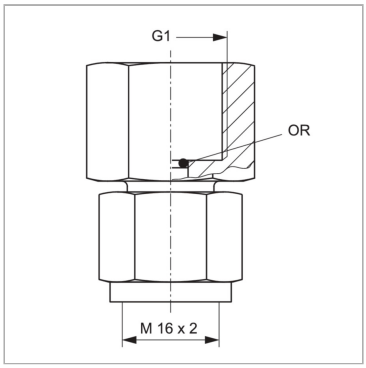

Комплект поставки

с кольцом круглого сечения

Артикул

Наименование	G1	Макс. рабочее давление	Кольцо круглого сечения
HFMMMD1/4	G 1/4″ -19	630	5,0 x 1,5
HFMMMD1/4NPT	NPT 1/4″	630	-
HFMMMD1/2	G 1/2″ -14	630	9,0 x 1,8

Несмотря на тщательную проверку, мы не может исключить ошибки, поэтому
мы не берем на себя ответственность за содержащуюся информаци

© hansa-flex.com.ua