HFM MKN 16

Измерительное соединение, серия M16 x 1,5

Обновлено: 04.29.24

Характеристики

Модель	Ввертный штуцер с измерительным соединением
Форма уплотнения 1	Резьбовое уплотнение
Соединение 1	Наружная резьба NPT
Соединение 2	Измерительное соединение M 16 x 1,5
Температура min.	-20 °C
Температура макс.	100 °C
Материал	Сталь
Защита поверхности	Гальваническое покрытие

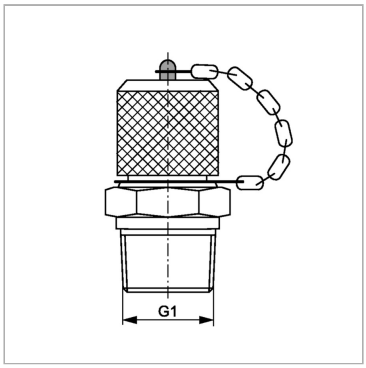

Комплект поставки

С колпачком

Артикул

Наименование	G1	Макс. рабочее давление
HFMMKN1/4-16	1/4" -18 NPT	630

Несмотря на тщательную проверку, мы не может исключить ошибки, поэтому
мы не берем на себя ответственность за содержащуюся информаци

© hansa-flex.com.ua