HFM MK 16

Измерительное соединение, серия M16 x 1,5

Обновлено: 04.28.24

Характеристики

Модель	Ввертный штуцер с измерительным соединением
Форма уплотнения 1	Форма B
Соединение 1	Метрическая наружная резьба, цилиндрическая
Соединение 2	Измерительное соединение M 16 x 1,5
Температура min.	-20 °C
Температура макс.	100 °C
Материал	Сталь
Защита поверхности	Гальваническое покрытие

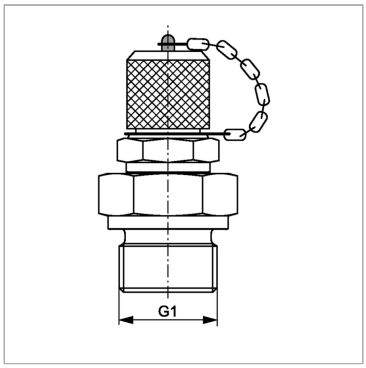

Комплект поставки

С колпачком

Артикул

Наименование	G1	Макс. рабочее давление
HFMMK12-1.5-16	M 12 x 1,5	630
HFMMK14-1.5-16	M 14 x 1,5	630
HFMMK16-1.5-16	M 16 x 1,5	630
HFMMK18-1.5-16	M 18 x 1,5	400
HFMMK20-1.5-16	M 20 x 1,5	400

Несмотря на тщательную проверку, мы не может исключить ошибки, поэтому
мы не берем на себя ответственность за содержащуюся информаци

© hansa-flex.com.ua