HFM MK 12

Измерительное соединение, серия S12,65 x 1,5

Обновлено: 04.29.24

Характеристики

Модель	Ввертный штуцер с измерительным соединением
Форма уплотнения 1	Форма B
Соединение 1	Метрическая наружная резьба, цилиндрическая
Соединение 2	Измерительное соединение S 12,65 x 1,5
Температура min.	-25 °C
Температура макс.	100 °C
Материал	Сталь
Защита поверхности	Гальваническое покрытие

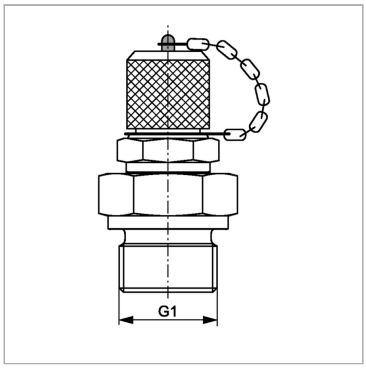

Комплект поставки

С колпачком

Артикул

Наименование	G1	Макс. рабочее давление
HFMMK08-1-12	M 8 x 1	250
HFMMK10-1-12	M 10 x 1	630
HFMMK12-1.5-12	M 12 x 1,5	630
HFMMK16-1.5-12	M 16 x 1,5	630

Несмотря на тщательную проверку, мы не может исключить ошибки, поэтому
мы не берем на себя ответственность за содержащуюся информаци

© hansa-flex.com.ua