GVM 90

Поворотное резьбовое соединение, угол 90°, подшипник скольжения

Обновлено: 04.29.24

Характеристики

Соединение 1	Метрическая наружная резьба, цилиндрическая
Форма уплотнения 1	Форма E
Форма уплотнения 2	Внутренний конус 24°
Соединение 2	Метрическая наружная резьба, цилиндрическая
Дополнение к модели	Подшипник скольжения
Конструкция	Угол 90°
Модель	Поворотное резьбовое соединение (ввертное соединение)
Материал	Сталь
Защита поверхности	Гальваническое покрытие

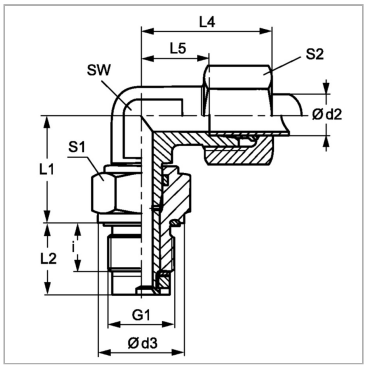

Указания

Указания по монтажу, установке, нагрузке давлением и допустимым рабочим температурам представлены в технической информации для резьбовых трубных соединений.

Комплект поставки

Штуцер (без накидной гайки и режущего кольца)

Артикул

Наименование	Наружный Ø трубы	G1	d3	i	L1	L2	L4	L5	Ø d2	SW	Рабочее давление, бар	S1	S2
GVM90NW04HL14	6	M 14 x 1,5	19	12	20,0	18,0	27	12,0	6	12	PN 40	19	14
GVM90NW08HL18	10	M 18 x 1,5	24	12	26,0	18,0	30	15,0	10	14	PN 40	24	19
GVM90NW10HL22	12	M 22 x 1,5	27	14	27,0	21,0	32	17,0	12	17	PN 40	27	22
GVM90NW13HL27	15	M 27 x 2	32	16	33,0	24,0	36	21,0	15	19	PN 40	32	27
GVM90NW16HL33	18	M 33 x 2	40	18	37,5	27,5	40	23,5	18	27	PN 40	41	32
GVM90NW20HL33	22	M 33 x 2	40	18	39,5	27,5	44	27,5	22	27	PN 40	41	36
GVM90NW25HL42	28	M 42 x 2	50	20	44,0	31,0	47	30,5	28	36	PN 40	50	41
GVM90NW32HL48	35	M 48 x 2	55	22	54,0	35,0	56	34,5	35	41	PN 40	55	50
GVM90NW03HS14	6	M 14 x 1,5	19	12	21,0	18,0	31	16,0	6	12	PN 100	19	17
GVM90NW06HS18	10	M 18 x 1,5	24	12	27,0	18,0	34	17,5	10	17	PN 100	24	22
GVM90NW08HS	12	M 18 x 1,5	27	14	28,0	21,0	38	21,5	12	17	PN 100	27	24
GVM90NW08HS22	12	M 22 x 1,5	27	14	28,0	32,0	38	21,5	12	17	PN 100	27	24
GVM90NW13HS27	16	M 27 x 2	32	16	34,0	24,0	43	24,5	16	24	PN 100	32	30
GVM90NW16HS33	20	M 33 x 2	40	18	39,5	27,5	48	26,5	20	27	PN 100	41	36
GVM90NW20HS	25	M 33 x 2	40	18	42,5	27,5	54	30,0	25	36	PN 100	41	46
GVM90NW25HS	30	M 42 x 2	50	20	48,0	31,0	62	35,5	30	41	PN 100	50	50
GVM90NW32HS	38	M 48 x 2	55	22	55,0	35,0	72	41,0	38	50	PN 100	55	60

Серия: LL = очень легкая; L = легкая; S = тяжелая

PN = Номинальное давление (бар)

PB = макс. Рабочее давление (бар)

Ø d2 = наружный диаметр трубы

Несмотря на тщательную проверку, мы не может исключить ошибки, поэтому мы не берем на себя ответственность за содержащуюся информаци

© hansa-flex.com.ua