GVM

HANSA FLEX

Поворотное резьбовое соединение, подшипник скольжения

Обновлено: 05.04.24

Характеристики

Соединение 1	Метрическая наружная резьба, цилиндрическая
Форма уплотнения 1	Форма E
Форма уплотнения 2	Внутренний конус 24°
Соединение 2	Метрическая наружная резьба, цилиндрическая
Дополнение к модели	Подшипник скольжения
Конструкция	прямые
Модель	Поворотное резьбовое соединение (ввертное соединение)
Материал	Сталь
Защита поверхности	Гальваническое покрытие

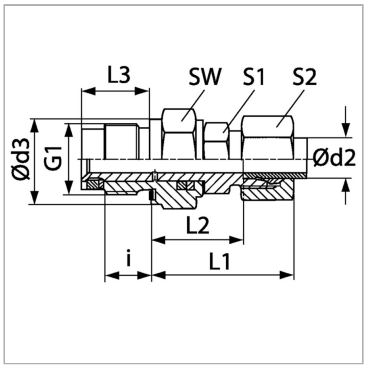

Указания

Указания по монтажу, установке, нагрузке давлением и допустимым рабочим температурам представлены в технической информации для резьбовых трубных соединений.

Комплект поставки

Штуцер (без накидной гайки и режущего кольца)

Артикул

Наименование	Ø d3	Наружный Ø трубы	G1	i	L1	L2	L3	Ø d2	SW	Рабочее давление, бар	S1	S2
GVMNW04HL14	19	6	M 14 x 1,5	12	27	20,0	18,0	6	19	PN 40	12	14
GVMNW06HL14	19	8	M 14 x 1,5	12	29	21,0	18,0	8	19	PN 40	12	17
GVMNW08HL18	24	10	M 18 x 1,5	12	30	26,0	18,0	10	24	PN 40	14	19
GVMNW10HL22	27	12	M 22 x 1,5	14	32	27,0	21,0	12	27	PN 40	17	22
GVMNW13HL27	32	15	M 27 x 2	16	36	33,0	24,0	15	32	PN 40	19	27
GVMNW16HL33	40	18	M 33 x 2	18	40	37,5	27,5	18	41	PN 40	27	32
GVMNW20HL33	40	22	M 33 x 2	18	44	39,5	27,5	22	41	PN 40	27	36
GVMNW25HL42	50	28	M 42 x 2	20	47	44,0	31,0	28	50	PN 40	36	41
GVMNW32HL48	55	35	M 48 x 2	22	56	54,0	35,0	35	55	PN 40	41	50
GVMNW03HS14	19	6	M 14 x 1,5	12	31	21,0	18,0	6	19	PN 100	12	17
GVMNW04HS	19	8	M 14 x 1,5	12	32	22,0	18,0	8	19	PN 100	14	19
GVMNW06HS18	24	10	M 18 x 1,5	12	34	27,0	18,0	10	24	PN 100	17	22
GVMNW08HS	27	12	M 22 x 1,5	14	38	28,0	21,0	12	27	PN 100	17	24
GVMNW13HS27	32	16	M 27 x 2	16	43	34,0	24,0	16	32	PN 100	24	30
GVMNW16HS33	40	20	M 33 x 2	18	48	39,5	27,5	20	41	PN 100	27	36
GVMNW20HS	40	25	M 33 x 2	18	54	42,5	27,5	25	41	PN 100	36	46
GVMNW25HS	50	30	M 42 x 2	20	62	48,0	31,0	30	50	PN 100	41	50
GVMNW32HS	55	38	M 48 x 2	22	72	55,0	35,0	38	55	PN 100	50	60

Серия: LL = очень легкая; L = легкая; S = тяжелая

PN = Номинальное давление (бар)

PB = макс. Рабочее давление (бар)

Ø d2 = наружный диаметр трубы

Несмотря на тщательную проверку, мы не может исключить ошибки, поэтому мы не берем на себя ответственность за содержащуюся информаци

© hansa-flex.com.ua