GGF IR (3000 / 6000 PSI)

SAE counter flange fitting

Обновлено: 04.29.24

Характеристики

Модель	SAE-Gegenflansch-Verschraubung
Конструкция	прямые
Норма	SAE J 518 C ISO 6162
Крепление	Внутренняя резьба для метрических винтов
Материал	S355J2G3 (ST52.3)
Защита поверхности	Смазка черным маслом

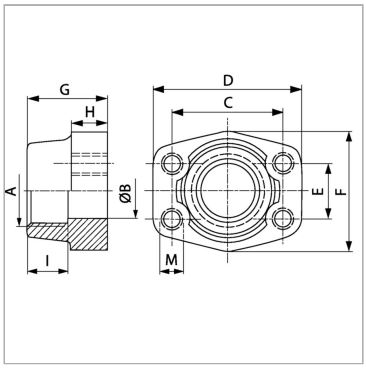

Артикул

Наименование	D	Серия давления	Типоразмер	A	H	Ø B	PB	C	E	F	G	I	M метр.
GGF20IR	65	3000 PSI	3/4″	G 3/4″ -14	18	19	350	47,6	22,2	50	36	19	M 10

Несмотря на тщательную проверку, мы не может исключить ошибки, поэтому
мы не берем на себя ответственность за содержащуюся информаци

© hansa-flex.com.ua