GF LK

Соединение для насоса (4 отверстия)

Обновлено: 04.28.24

Характеристики

Модель	Соединение для насоса (4 отверстия)
Конструкция	прямые
Норма	ISO 8434-1
Крепление	С комплектом метрических винтов
Материал	A 105
Защита поверхности	Гальваническое покрытие

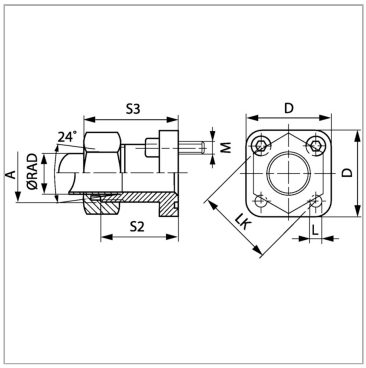

Указания

Указанное максимальное рабочее давление относится к фланцу! Фактическое рабочее давление определяется трубой (толщиной стенок) и ее качеством!

Комплект поставки

С комплектом метрических винтов и кольцом круглого сечения

Артикул

Наименование	D	Ø RAD	Давление PB	A	LK	L	Ø B	S2	S3	Винты	Кольцо круглого сечения
GF35LKL10315	39	10	315	M 16 x 1,5	35	6,4	11	23	39,0	(4x) M 6 x 22	20,0 x 2,5
GF35LKL12315	39	12	315	M 18 x 1,5	35	6,4	11	23	39,0	(4x) M 6 x 22	20,0 x 2,5
GF35LKL15250	39	15	250	M 22 x 1,5	35	6,4	12	23	38,0	(4x) M 6 x 22	20,0 x 2,5
GF40LKL15100	42	15	100	M 22 x 1,5	40	6,4	13	27,5	43,0	(4x) M 6 x 22	26,0 x 2,5
GF40LKL18100	42	18	100	M 26 x 1,5	40	6,4	16	27,5	44,0	(4x) M 6 x 22	26,0 x 2,5
GF40LKL22100	42	22	100	M 30 x 2	40	6,4	20	27,5	44,5	(4x) M 6 x 22	26,0 x 2,5
GF40LKL28100	42	28	100	M 36 x 2	40	6,4	20	34,5	44,5	(4x) M 6 x 22	26,0 x 2,5
GF35LKS16315	39	16	315	M 24 x 1,5	35	6,4	12	21,5	39,5	(4x) M 6 x 22	20,0 x 2,5
GF55LKS20250	55	20	250	M 30 x 2	55	8,4	14	29,5	51,0	(4x) M 8 x 25	32,0 x 2,5

Серия: LL = очень легкая; L = легкая; S = тяжелая

Ø RAD = наружный диаметр трубы

PB = макс. Рабочее давление (бар)

LK = диаметр центров отверстий

Несмотря на тщательную проверку, мы не может исключить ошибки, поэтому
мы не берем на себя ответственность за содержащуюся информаци

© hansa-flex.com.ua