GE HMED HJOF

Ввертный штуцер

Обновлено: 04.27.24

Характеристики

Конструкция	прямые
Модель	Ввертный штуцер
Форма уплотнения 1	Форма E
Соединение 1	Метрическая наружная резьба, цилиндрическая
Форма уплотнения 2	Плоское уплотнение с кольцом круглого сечения
Соединение 2	Наружная резьба ORFS
Материал	Сталь
Защита поверхности	Гальваническое покрытие

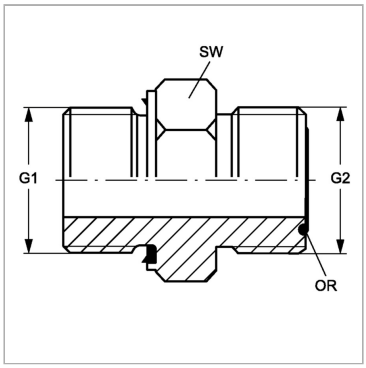

Артикул

Наименование	G1	G2	i1	L1	Ø d1	Ø d2	SW	Кольцо круглого сечения
GEHMED10HJOF04	M 10 x 1	9/16″ -18 UNF	8	24,5	3,0	4,5	17	7,65 x 1,78
GEHMED12HJOF06	M 12 x 1,5	11/16″ -16 UN	12	31,0	4,0	6,5	19	9,25 x 1,78
GEHMED14HJOF06	M 14 x 1,5	11/16″ -16 UN	12	31,0	5,0	5,0	19	9,25 x 1,78
GEHMED18HJOF08	M 18 x 1,5	13/16″ -16 UN	12	36,0	8,0	8,0	24	12,42 x 1,78
GEHMED22HJOF10	M 22 x 1,5	1″ -14 UNS	14	41,5	12,0	12,0	27	15,60 x 1,78
GEHMED27HJOF12	M 27 x 2	1.3/16″ -12 UN	16	46,5	15,5	15,5	32	18,77 x 1,78
GEHMED33HJOF16	M 33 x 2	1.7/16″ -12 UN	18	51,5	20,0	20,0	41	23,53 x 1,78
GEHMED42HJOF20	M 42 x 2	1.11/16″ -12 UN	20	55,5	25,0	25,0	50	29,87 x 1,78

SW = размер под ключ

Несмотря на тщательную проверку, мы не может исключить ошибки, поэтому
мы не берем на себя ответственность за содержащуюся информаци

© hansa-flex.com.ua