GAR HF

Навинчиваемое резьбовое соединение, франц. серия

Обновлено: 04.29.24

Характеристики

Форма уплотнения 1	Плоское уплотнение
Соединение 1	Внутренняя резьба BSP, цилиндрическая
Форма уплотнения 2	Внутренний конус 24°
Соединение 2	Метрическая наружная резьба, цилиндрическая
Конструкция	прямые
Модель	Навинчиваемое резьбовое соединение
Дополнение к модели	Французская серия
Материал	Сталь
Защита поверхности	Гальваническое покрытие

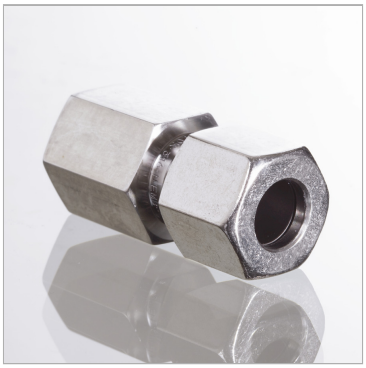

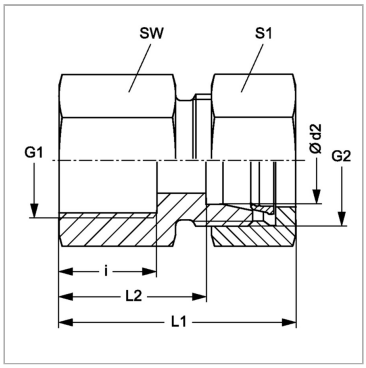

Указания

Указания по монтажу, установке, нагрузке давлением и допустимым рабочим температурам представлены в технической информации для резьбовых трубных соединений.

Комплект поставки

Штуцер с накидной гайкой и режущим кольцом

Артикул

Наименование	Наружный Ø трубы	G1	G2	i	L1	L2	Ø d2	SW	Рабочее давление, бар	S1
GARNW10HF1/4	13,25	G 1/4″ -19	M 20 x 1,5	12	41,5	19	13,25	22	PN 400	27
GARNW10HF	13,25	G 3/8″ -19	M 20 x 1,5	12	41,5	19	13,25	22	PN 400	27
GARNW10HF1/2	13,25	G 1/2″ -14	M 20 x 1,5	15	45,0	22	13,25	27	PN 400	30
GARNW13HF3/8	16,75	G 3/8″ -19	M 24 x 1,5	12	42,5	19	16,75	27	PN 250	30
GARNW13HF	16,75	G 1/2″ -14	M 24 x 1,5	14	44,5	21	16,75	27	PN 250	30
GARNW16HF	21,25	G 1/2″ -14	M 30 x 1,5	14	47,0	23	21,25	32	PN 250	36

Серия: LL = очень легкая; L = легкая; S = тяжелая

PN = Номинальное давление (бар)

Ø d2 = наружный диаметр трубы

SW, S1, S2, S3 = размер под ключ

Несмотря на тщательную проверку, мы не может исключить ошибки, поэтому мы не берем на себя ответственность за содержащуюся информаци

© hansa-flex.com.ua