G IN VA

Соединительный штуцер

Обновлено: 04.29.24

Характеристики

Конструкция	прямые
Модель	Соединительный штуцер
Форма уплотнения 1	Резьбовое уплотнение
Соединение 1	Внутренняя резьба NPT
Форма уплотнения 2	Резьбовое уплотнение
Соединение 2	Внутренняя резьба NPT
Материал	нержавеющая сталь

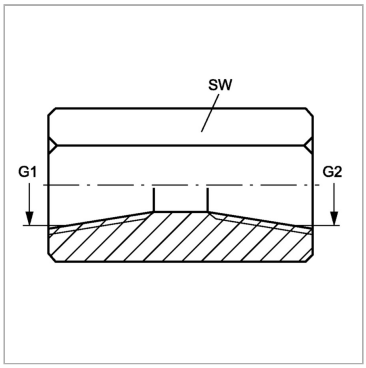

Артикул

Наименование	G1	G2	SW
GIN02VA	1/8″ -27 NPT	1/8″ -27 NPT	16
GIN04VA	1/4" -18 NPT	1/4" -18 NPT	19
G06IN04VA	3/8" -18 NPT	1/4" -18 NPT	22
GIN06VA	3/8" -18 NPT	3/8" -18 NPT	22
G08IN06VA	1/2″ -14 NPT	3/8" -18 NPT	29
GIN08VA	1/2″ -14 NPT	1/2″ -14 NPT	30
G12IN04VA	3/4″ -14 NPT	1/4" -18 NPT	35
GIN12VA	3/4″ -14 NPT	3/4″ -14 NPT	36
GIN16VA	1″ -11,5 NPT	1″ -11,5 NPT	41

SW = размер под ключ

Несмотря на тщательную проверку, мы не может исключить ошибки, поэтому
мы не берем на себя ответственность за содержащуюся информаци

© hansa-flex.com.ua