G HSA

Соединительный штуцер

Обновлено: 04.28.24

Характеристики

Конструкция	прямые
Модель	Соединительный штуцер
Форма уплотнения 1	Наружный конус 45°
Соединение 1	Наружная резьба UN/UNF
Форма уплотнения 2	Наружный конус 45°
Соединение 2	Наружная резьба UN/UNF
Материал	Латунь

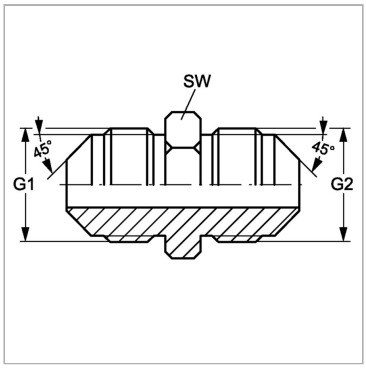

Артикул

Наименование	G1 + G2	SW
GHSA06	5/8″ -18 UNF	16

SW = размер под ключ

Несмотря на тщательную проверку, мы не может исключить ошибки, поэтому
мы не берем на себя ответственность за содержащуюся информаци

© hansa-flex.com.ua