G HJL

Соединительный штуцер

Обновлено: 04.27.24

Характеристики

Конструкция	прямые
Модель	Соединительный штуцер
Форма уплотнения 1	Наружный конус 60°
Соединение 1	Метрическая наружная резьба, цилиндрическая
Форма уплотнения 2	Наружный конус 60°
Соединение 2	Метрическая наружная резьба, цилиндрическая
Материал	Сталь
Защита поверхности	Гальваническое покрытие

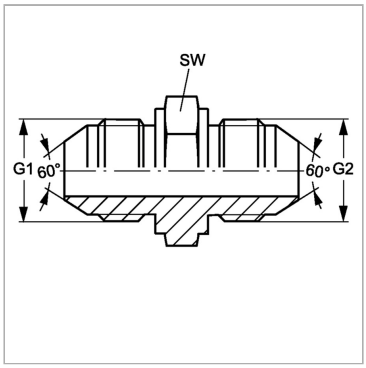

Артикул

Наименование	G1 + G2	SW
GNW06HJL	M 14 x 1,5	19
GNW08HJL	M 16 x 1,5	17
GNW10HJL	M 18 x 1,5	22
GNW13HJL	M 22 x 1,5	27
GNW16HJL	M 24 x 1,5	32
GNW20HJL	M 30 x 1,5	37
GNW25HJL	M 33 x 1,5	41

SW = размер под ключ

Несмотря на тщательную проверку, мы не может исключить ошибки, поэтому
мы не берем на себя ответственность за содержащуюся информаци

© hansa-flex.com.ua