G HBED HJ

Соединительный штуцер

Обновлено: 04.28.24

Характеристики

Конструкция	прямые
Модель	Соединительный штуцер
Форма уплотнения 1	Внутренний конус 60° Форма E
Соединение 1	Наружная резьба BSP, цилиндрическая
Форма уплотнения 2	Наружный конус 74°
Соединение 2	Наружная резьба UN/UNF
Материал	Сталь
Защита поверхности	Гальваническое покрытие

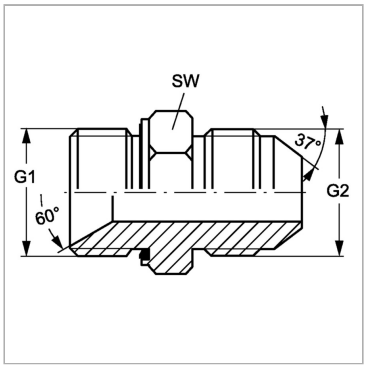

Артикул

Наименование	G1	G2	SW
GHBED12HJ14	G 3/4″ -14	1.3/16″ -12 UN	32
GHBED20HJ12	G 1.1/4″ -11	1.1/16" -12 UN	50

SW = размер под ключ

Несмотря на тщательную проверку, мы не может исключить ошибки, поэтому
мы не берем на себя ответственность за содержащуюся информаци

© hansa-flex.com.ua