G HB IR

Навинчиваемый штуцер

Обновлено: 04.28.24

Характеристики

Конструкция	прямые
Модель	Навинчиваемый штуцер
Форма уплотнения 1	Внутренний конус 60°
Соединение 1	Наружная резьба BSP, цилиндрическая
Форма уплотнения 2	Плоское уплотнение
Соединение 2	Внутренняя резьба BSP, цилиндрическая
Материал	Сталь
Защита поверхности	Гальваническое покрытие

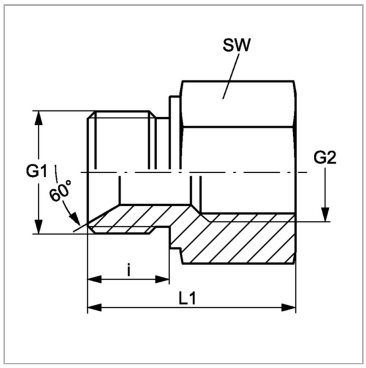

Артикул

Наименование	G1	G2	i	L1	Ø d1	SW
GHB02IR	G 1/8″ -28	G 1/8″ -28	8	23	3,5	14
GHB02IR04	G 1/8″ -28	G 1/4″ -19	8	29	3,5	19
GHB04IR02	G 1/4″ -19	G 1/8″ -28	12	28	4,7	19
GHB04IR	G 1/4″ -19	G 1/4″ -19	12	33	4,7	19
GHB04IR06	G 1/4″ -19	G 3/8″ -19	12	36	4,7	22
GHB04IR08	G 1/4″ -19	G 1/2″ -14	12	38	4,7	27
GHB06IR02	G 3/8″ -19	G 1/8″ -28	12	21	8,8	22
GHB06IR04	G 3/8″ -19	G 1/4″ -19	12	33,5	7,9	22
GHB06IR	G 3/8″ -19	G 3/8″ -19	12	37,5	7,9	22
GHB06IR08	G 3/8″ -19	G 1/2″ -14	12	42,5	7,9	27
GHB08IR02	G 1/2″ -14	G 1/8″ -28	14	24	8,8	27
GHB08IR04	G 1/2″ -14	G 1/4″ -19	14	24	11,8	27
GHB08IR06	G 1/2″ -14	G 3/8″ -19	14	38	11,1	27
GHB08IR	G 1/2″ -14	G 1/2″ -14	14	45	11,1	27
GHB08IR12	G 1/2″ -14	G 3/4″ -14	14	44,5	11,1	36
GHB12IR04	G 3/4″ -14	G 1/4″ -19	16	26	11,8	32
GHB12IR06	G 3/4″ -14	G 3/8″ -19	16	26	15,25	32
GHB12IR08	G 3/4″ -14	G 1/2″ -14	16	43	6,7	32
GHB12IR	G 3/4″ -14	G 3/4″ -14	16	48	16,7	36
GHB12IR16	G 3/4″ -14	G 1″ -11	16	53,5	16,7	41
GHB16IR06	G 1″ -11	G 3/8″ -19	18	30	15,25	41
GHB16IR08	G 1″ -11	G 1/2″ -14	18	30	19	41
GHB16IR12	G 1″ -11	G 3/4″ -14	18	47,5	22,2	41
GHB16IR	G 1″ -11	G 1″ -11	18	55,5	22,2	41
GHB16IR20	G 1″ -11	G 1.1/4″ -11	18	56,5	22,2	50
GHB20IR04	G 1.1/4″ -11	G 1/4″ -19	20	33	11,8	50
GHB20IR08	G 1.1/4″ -11	G 1/2″ -14	20	33	19	50
GHB20IR12	G 1.1/4″ -11	G 3/4″ -14	20	33	24,5	50
GHB20IR16	G 1.1/4″ -11	G 1″ -11	20	33	30,75	50
GHB20IR	G 1.1/4″ -11	G 1.1/4″ -11	20	55	28,6	50
GHB20IR24	G 1.1/4″ -11	G 1.1/2″ -11	20	59	28,6	60
GHB24IR12	G 1.1/2″ -11	G 3/4″ -14	22	38	24,5	55
GHB24IR16	G 1.1/2″ -11	G 1″ -11	22	38	30,75	55
GHB24IR20	G 1.1/2″ -11	G 1.1/4″ -11	22	54,5	33,3	55
GHB24IR	G 1.1/2″ -11	G 1.1/2″ -11	22	60	33,3	55
GHB24IR32	G 1.1/2″ -11	G 2″ -11	22	64	33,3	70
GHB32IR16	G 2″ -11	G 1″ -11	24	44	30,75	70
GHB32IR20	G 2″ -11	G 1.1/4″ -11	24	44	39,25	70
GHB32IR24	G 2″ -11	G 1.1/2″ -11	24	44	45,25	70
GHB32IR	G 2″ -11	G 2″ -11	24	63	46	70

SW = размер под ключ

Несмотря на тщательную проверку, мы не может исключить ошибки, поэтому
мы не берем на себя ответственность за содержащуюся информаци

© hansa-flex.com.ua