G AJ HJOF

Соединители

Обновлено: 04.28.24

Характеристики

Конструкция	прямые
Модель	Соединители
Форма уплотнения 1	Внутренний конус 74°
Соединение 1	Гаечная резьба UN/UNF
Форма уплотнения 2	Плоское уплотнение с кольцом круглого сечения
Соединение 2	Наружная резьба ORFS
Материал	Сталь
Защита поверхности	Гальваническое покрытие

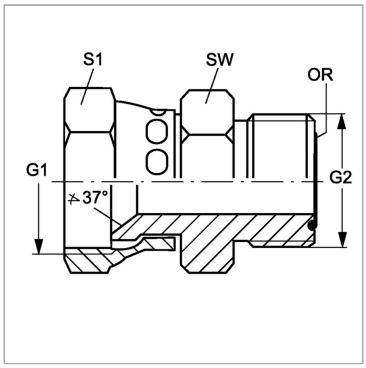

Артикул

Наименование	G1	G2	SW	S1	Кольцо круглого сечения
GAJ04HJOF	7/16″ -20 UNF	9/16″ -18 UNF	16	14	7,65 x 1,78
GAJ06HJOF	9/16″ -18 UNF	11/16″ -16 UN	19	18	9,25 x 1,78
GAJ08HJOF	3/4″ -16 UNF	13/16″ -16 UN	22	22	12,42 x 1,78
GAJ10HJOF	7/8″ -14 UNF	1″ -14 UNS	27	25	15,60 x 1,78
GAJ12HJOF	1.1/16" -12 UN	1.3/16″ -12 UN	32	32	18,77 x 1,78
GAJ16HJOF	1.5/16″ -12 UN	1.7/16″ -12 UN	38	38	23,53 x 1,78

SW, S1, S2, S3 = размер под ключ

Несмотря на тщательную проверку, мы не может исключить ошибки, поэтому
мы не берем на себя ответственность за содержащуюся информаци

© hansa-flex.com.ua