FLD R T

Плоское уплотнительное кольцо для пожарной муфты

Обновлено: 04.28.24

Характеристики

Модель	Плоское уплотнение для жесткой муфты с внутренней резьбой
Материал	PTFE (политетрафторэтилен)

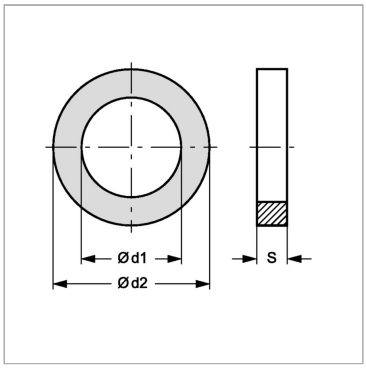

Артикул

Наименование	Для резьбы	Ø d1	Ø d2	S
FLDR1T	G 1″	20	33	2
FLDR11/4T	G 1.1/4″	33	42	2
FLDR11/2T	G 1.1/2″	39	48	2
FLDR2T	G 2″	47	60	2
FLDR21/2T	G 2.1/2″	66	76	2
FLDR3T	G 3″	76	88	2
FLDR4T	G 4″	102	113	2
FLDR41/2T	G 4.1/2″	105	126	2
FLDR5T	G 5″	122	140	2

Несмотря на тщательную проверку, мы не может исключить ошибки, поэтому мы не берем на себя ответственность за содержащуюся информаци

© hansa-flex.com.ua