FLD R N W

Плоское уплотнительное кольцо для пожарной муфты

Обновлено: 04.29.24

Характеристики

Модель	Плоское уплотнение для жесткой муфты с внутренней резьбой
Материал	Нитрил белый

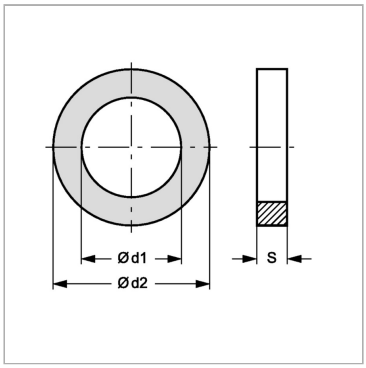

Артикул

Наименование	Для резьбы	Ø d1	Ø d2	S
FLDR1NW	G 1″	20	33	3
FLDR11/4NW	G 1.1/4″	33	42	3
FLDR11/2NW	G 1.1/2″	39	48	3
FLDR2NW	G 2″	47	60	3
FLDR21/2NW	G 2.1/2″	66	76	3
FLDR3NW	G 3″	76	88	3
FLDR4NW	G 4″	102	113	3
FLDR41/2NW	G 4.1/2″	105	126	3
FLDR5NW	G 5″	122	140	4

Несмотря на тщательную проверку, мы не может исключить ошибки, поэтому
мы не берем на себя ответственность за содержащуюся информаци

© hansa-flex.com.ua