FI MD 320

Фильтр высокого давления 400 бар

Обновлено: 04.29.24

Характеристики

Исполнение	with bypass valve, opening pressure 6 bar
Температура min.	-25 °C
Температура макс.	110 °C
Материал	Filter head: Grey cast iron Filter pan: Steel Уплотнение: БНК Bypass valve: Brass
Рабочее давление	320 bar

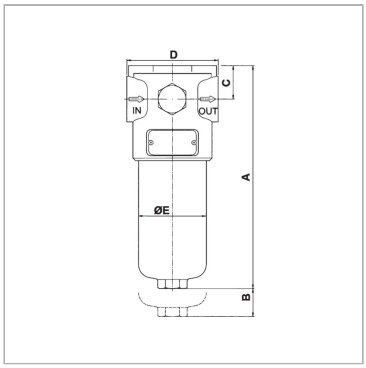

Указания

Размер "L": необходимое свободное пространство для смены фильтрующего элемента

Описание

Нагнетательный фильтр для установки на трубопроводыперепад давления для неорганического (A) фильтрующего элемента макс. 210 барзакрытое винтом соединение M20 x 1,5 для индикатора загрязнений

Комплект поставки

including filter element, without clogging indicator

Артикул

Наименование	Тонкость фильтрации	Площадь фильтра	Объемный поток макс.	Проводное соединение	Запасной баллон пневмогидроаккумулятора	A	B	C	D	Ø E
FIMD0651BG1A03	3	386	23	G 1/2″	FI HD E MP 065 1 A03	169	100	28	85	68
FIMD0651BG1A06	6	386	28	G 1/2″	FI HD E MP 065 1 A06	169	100	28	85	68
FIMD0651BG1A10	10	386	46	G 1/2″	FI HD E MP 065 1 A10	169	100	28	85	68
FIMD0652BG2A03	3	546	32	G 3/4″	FI HD E MP 065 2 A03	200	100	28	85	68
FIMD0652BG2A06	6	546	45	G 3/4″	FI HD E MP 065 2 A06	200	100	28	85	68
FIMD0652BG2A10	10	546	60	G 3/4″	FI HD E MP 065 2 A10	200	100	28	85	68
FIMD0653BG2A03	3	1098	58	G 3/4″	FI HD E MP 065 3 A03	302	100	28	85	68
FIMD0653BG2A06	6	1098	60	G 3/4″	FI HD E MP 065 3 A06	302	100	28	85	68
FIMD0653BG2A10	10	1098	79	G 3/4″	FI HD E MP 065 3 A10	302	100	28	85	68
FIMD1352BG2A03	3	1879	104	G 1″	FI HD E MP 135 2 A03	334	125	38	104	77
FIMD1352BG2A06	6	1879	116	G 1″	FI HD E MP 135 2 A06	334	125	38	104	77
FIMD1352BG2A10	10	1879	149	G 1″	FI HD E MP 135 2 A10	334	125	38	104	77
FIMD3202BG2A03	3	3326	257	G 1.1/2″	FI HD E MP 320 2 A03	386	150	40	140	101
FIMD3202BG2A06	6	3326	290	G 1.1/2″	FI HD E MP 320 2 A06	386	150	40	140	101
FIMD3202BG2A10	10	3326	416	G 1.1/2″	FI HD E MP 320 2 A10	386	150	40	140	101

A03 с неорганическим фильтром (3 мкм), абсолютная фильтрация

A06 с неорганическим фильтром (6 мкм), абсолютная фильтрация

A10 с неорганическим фильтром (10 мкм), абсолютная фильтрация

Несмотря на тщательную проверку, мы не может исключить ошибки, поэтому
мы не берем на себя ответственность за содержащуюся информаци

© hansa-flex.com.ua