FI MD 315

Фильтр среднего давления 315 бар

Обновлено: 04.29.24

Характеристики

Исполнение	без перепускного клапана, без индикатора загрязнения
Температура min.	-10 °C
Температура макс.	120 °C
Материал	Головка фильтра из GGG (высокопрочный чугун)

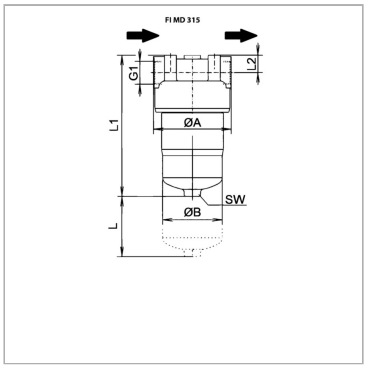

Указания

Размер "L": необходимое свободное пространство для смены фильтрующего элемента

Описание

Нагнетательный фильтр для установки на трубопроводыперепад давления для неорганического (A) фильтрующего элемента макс. 210 барзакрытое винтом соединение M20 x 1,5 для индикатора загрязнений

Комплект поставки

вкл. фильтрующий элемент

Артикул

Наименование	Рабочее давление	Тонкость фильтрации	Площадь фильтра	Объемный поток макс.	G1	Запасной баллон пневмогидроаккумулятора	L	L1	L2	Ø A	Ø B	SW
FIMD040A06N001G12	315	6,0	425	40	G 1/2″	FI HD E MA 0050 A06V	80,0	189,0	31,0	92,0	66,0	27
FIMD050A10VN010	315	10,0	425	50	G 1/2″	FI HD E MA 0050 A10V	80,0	189,0	31,0	92,0	66,0	27
FIMD060A06N001G34	315	6,0	850	60	G 3/4″	FI HD E MA 0090 A06V	80,0	267,0	31,0	92,0	66,0	27
FIMD080A10VN010	315	10,0	850	75	G 3/4″	FI HD E MA 0090 A10V	80,0	267,0	31,0	92,0	66,0	27
FIMD080A06N001G34	315	6,0	1275	80	G 3/4″	FI HD E MA 0110 A06V	80,0	343,0	31,0	92,0	66,0	27
FIMD090A10N001G34	315	10,0	1275	90	G 3/4″	FI HD E MA 0110 A10V	80,0	343,0	31,0	92,0	66,0	27
FIMD170A06N001G114	210	6,0	2010	170	G 1.1/4″	FI HD E MA 0150 A06V	110,0	257,0	32,0	142,0	109,0	30
FIMD190A10N001G114	210	10,0	2010	190	G 1.1/4″	FI HD E MA 0150 A10V	110,0	257,0	32,0	142,0	109,0	30
FIMD240A06N001G114	210	6,0	3800	240	G 1.1/4″	FI HD E MA 0300 A06V	110,0	371,0	32,0	142,0	109,0	30
FIMD260A10N001G114	210	10,0	3800	260	G 1.1/4″	FI HD E MA 0300 A10V	110,0	371,0	32,0	142,0	109,0	30

Qмакс - макс. объемный расход

A10 с неорганическим фильтром (10 мкм), абсолютная фильтрация

P10 бумажный фильтр (10 мкм), номинальная фильтрация

BD = рабочее давление

Несмотря на тщательную проверку, мы не может исключить ошибки, поэтому мы не берем на себя ответственность за содержащуюся информаци

© hansa-flex.com.ua