FI (Flansche)

Соединение для насоса (4 отверстия)

Обновлено: 04.28.24

Характеристики

Модель	Соединение для насоса (4 отверстия)
Конструкция	прямые
Крепление	С комплектом метрических винтов
Материал	Сталь ST 42.3
Защита поверхности	Гальваническое покрытие

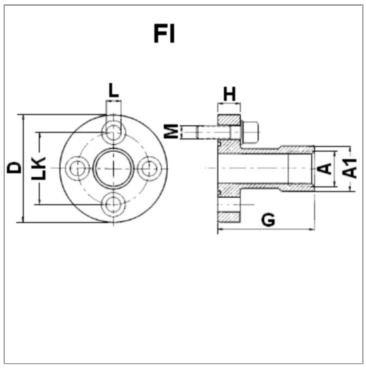

Указания

Указанное максимальное рабочее давление относится к фланцу! Фактическое рабочее давление определяется трубой (толщиной стенок) и ее качеством!

Комплект поставки

С комплектом винтов и кольцом круглого сечения

Артикул

Наименование	D	Давление PB	A	LK	A1	H	L	G	Винты	Кольцо круглого сечения
FI1	45	250	G 3/8″ -19	30	21,0	10	6,5	55	(4x) M 6 x 20	18,77 x 1,78
FI2	58	250	G 1/2″ -14	40	26,5	12	8,5	60	(4x) M 8 x 25	25,12 x 1,78
FI3A	76	250	G 3/4″ -14	51	33,5	16	10,5	72	(4x) M 10 x 30	31,42 x 2,62
FI3B	76	250	G 3/4″ -14	56	33,5	16	10,5	72	(4x) M 10 x 30	31,42 x 2,62

PB = макс. Рабочее давление (бар)

LK = диаметр центров отверстий

Несмотря на тщательную проверку, мы не может исключить ошибки, поэтому
мы не берем на себя ответственность за содержащуюся информаци

© hansa-flex.com.ua