FI BL FP

Вентиляционно-заливочный фильтр

Обновлено: 04.29.24

Характеристики

Исполнение	фланцевое крепление на баке, с сетчатым фильтром Тип FI BL 080 F P10 003, закрываемые
Температура макс.	100 °C
Температура min.	-25 °C
Материал	хромированная сталь, уплотнение пробка
Filter material	неорганический

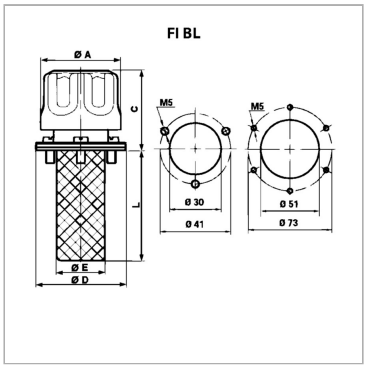

Артикул

Наименование	Ø D	Тонкость фильтрации	Количество воздуха	C	L	Окружность центров отверстий	Ø A	Ø E	Крепление	Отверстие в баке
FIBL046FP03002	52	3	150	46	64,0	41	46,00	28	3 x M 5	30 мм
FIBL046FP10002	52	10	200	46	64,0	41	46,00	28	3 x M 5	30 мм
FIBL080FP03080	83	3	450	61	80,0	73	80,00	50	6 x M 5	51 мм
FIBL080FP03150	83	3	450	61	150,0	73	80,00	50	6 x M 5	51 мм
FIBL080FP10003	83	10	550	61	80,0	73	80,00	50	6 x M 5	51 мм
FIBL080FP10080	83	10	550	61	80,0	73	80,00	50	6 x M 5	51 мм
FIBL080FP10150	83	10	550	61	150,0	73	80,00	50	6 x M 5	51 мм

Несмотря на тщательную проверку, мы не может исключить ошибки, поэтому
мы не берем на себя ответственность за содержащуюся информаци

© hansa-flex.com.ua