FHR 91

Резьбовая пробка с наружным шестигранником

Обновлено: 04.29.24

Характеристики

Конструкция	прямые
Модель	Резьбовые пробки, с наружным шестигранником
Форма уплотнения 1	Форма A
Соединение 1	Наружная резьба BSP, цилиндрическая
Материал	Сталь
Защита поверхности	Гальваническое покрытие
Норма	DIN 910

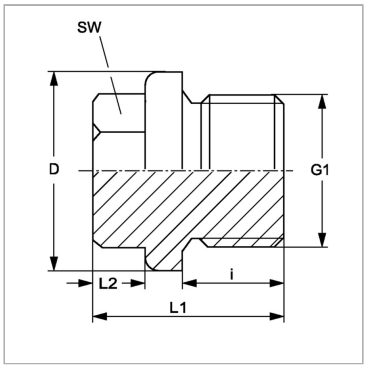

Артикул

Наименование	D	G1	i	L1	L2	SW
FHR91-1/8	14	G 1/8″ -28	8	17	6	10
FHR91-1/4	18	G 1/4″ -19	12	21	6	13
FHR91-3/8	22	G 3/8″ -19	12	21	6	17
FHR91-1/2	26	G 1/2″ -14	14	26	8	19
FHR91-5/8	28	G 5/8″ -14	14	26	8	19
FHR91-3/4	32	G 3/4″ -14	16	30	10	24
FHR91-1	39	G 1″ -11	16	32	11	27
FHR91-11/4	49	G 1.1/4″ -11	16	33	12	30
FHR91-11/2	55	G 1.1/2″ -11	16	33	12	30

Несмотря на тщательную проверку, мы не может исключить ошибки, поэтому
мы не берем на себя ответственность за содержащуюся информаци

© hansa-flex.com.ua