DRD VA

Нажимное кольцо для соединения с отбортовкой

Обновлено: 04.28.24

Характеристики

Модель	Нажимное кольцо для соединения с отбортовкой
Материал	нержавеющая сталь

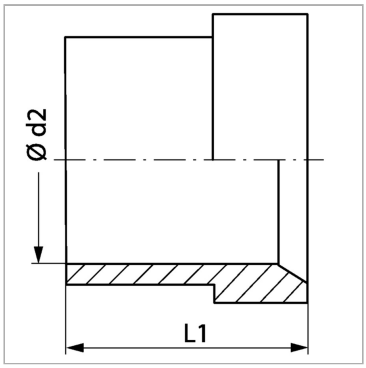

Артикул

Наименование	L1	Ø d2	Рабочее давление, бар
DRD06VA	10,5	6	PN 630
DRD08VA	11,0	8	PN 630
DRD10VA	12,5	10	PN 630
DRD12VA	13,0	12	PN 630
DRD15VA	14,0	15	PN 400
DRD18VA	14,5	18	PN 315
DRD22VA	18,0	22	PN 315
DRD28VA	17,0	28	PN 250
DRD35VA	19,0	35	PN 250
DRD42VA	21,0	42	PN 250
DRD14VA	14,5	14	PN 630
DRD16VA	17,0	16	PN 400
DRD20VA	17,5	20	PN 400
DRD25VA	20,0	25	PN 400
DRD30VA	21,5	30	PN 400
DRD38VA	26,5	38	PN 315

PN = Номинальное давление (бар)

PB = макс. Рабочее давление (бар)

Серия: LL = очень легкая; L = легкая; S = тяжелая

Несмотря на тщательную проверку, мы не может исключить ошибки, поэтому
мы не берем на себя ответственность за содержащуюся информаци

© hansa-flex.com.ua