DKI

Кольцо с уплотнительной кромкой для внутренней резьбы

Обновлено: 04.27.24

Характеристики

Норма	DIN 2353 ISO 8434-1
Модель	Кольцо с уплотнительной кромкой
Материал	Сталь
Защита поверхности	Гальваническое покрытие

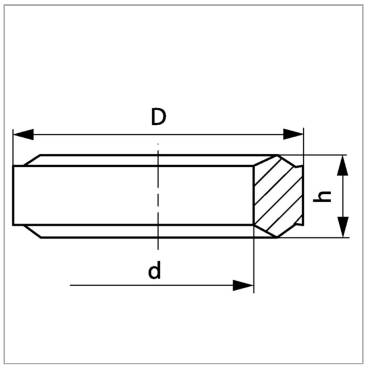

Артикул

Наименование	D	Для резьбы	d	h
DKI1/4	11,0	G 1/4″	6,0	4,5
DKI1/2	18,3	G 1/2″	12,5	5,0

Несмотря на тщательную проверку, мы не может исключить ошибки, поэтому
мы не берем на себя ответственность за содержащуюся информаци

© hansa-flex.com.ua