DGM

Поворотное резьбовое соединение, шарикоподшипник

Обновлено: 04.27.24

Характеристики

Соединение 1	Метрическая наружная резьба, цилиндрическая
Форма уплотнения 1	Форма E
Форма уплотнения 2	Внутренний конус 24°
Соединение 2	Метрическая наружная резьба, цилиндрическая
Дополнение к модели	Шарикоподшипник
Конструкция	прямые
Модель	Поворотное резьбовое соединение (ввертное соединение)
Материал	Сталь
Защита поверхности	Гальваническое покрытие

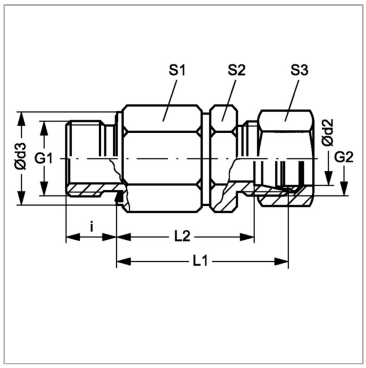

Указания

Указания по монтажу, установке, нагрузке давлением и допустимым рабочим температурам представлены в технической информации для резьбовых трубных соединений.

Комплект поставки

Штуцер (без накидной гайки и режущего кольца)

Артикул

Наименование	Ø d3	Наружный Ø трубы	G1	G2	i	L1	L2	Ø d2	Рабочее давление, бар	S1	S2	S3
DGMNW03HS14	19	6	M 14 x 1,5	M 14 x 1,5	12	49	42,0	6	PN 250	22	17	17
DGMNW04HS	19	8	M 14 x 1,5	M 16 x 1,5	12	49	42,0	8	PN 250	22	17	19
DGMNW08HS	24	12	M 18 x 1,5	M 20 x 1,5	12	60	52,5	12	PN 250	30	24	24
DGMNW13HS	27	16	M 22 x 1,5	M 24 x 1,5	14	60	51,5	16	PN 250	30	27	30
DGMNW16HS	32	20	M 27 x 2	M 30 x 2	16	76	65,5	20	PN 250	41	36	36
DGMNW20HS	40	25	M 33 x 2	M 36 x 2	18	78	66,0	25	PN 250	41	41	46
DGMNW25HS	50	30	M 42 x 2	M 42 x 2	20	89	75,5	30	PN 250	60	46	50
DGMNW32HS	55	38	M 48 x 2	M 52 x 2	22	92	76,0	38	PN 250	60	55	60

Серия: LL = очень легкая; L = легкая; S = тяжелая

PN = Номинальное давление (бар)

PB = макс. Рабочее давление (бар)

Ø d2 = наружный диаметр трубы

Несмотря на тщательную проверку, мы не может исключить ошибки, поэтому мы не берем на себя ответственность за содержащуюся информаци

© hansa-flex.com.ua