DG H

Поворотное резьбовое соединение, шарикоподшипник

Обновлено: 04.29.24

Характеристики

Соединение 1	Метрическая наружная резьба, цилиндрическая
Форма уплотнения 1	Внутренний конус 24°
Форма уплотнения 2	Внутренний конус 24°
Соединение 2	Метрическая наружная резьба, цилиндрическая
Дополнение к модели	Шарикоподшипник
Конструкция	прямые
Модель	Поворотное резьбовое соединение
Материал	Сталь
Защита поверхности	Гальваническое покрытие

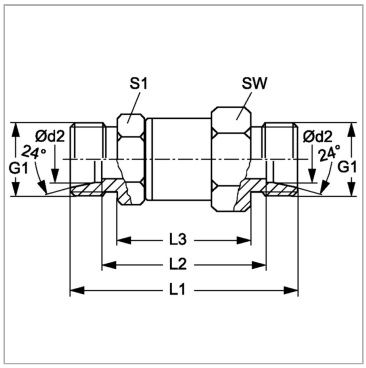

Указания

Указания по монтажу, установке, нагрузке давлением и допустимым рабочим температурам представлены в технической информации для резьбовых трубных соединений.

Комплект поставки

Штуцер (без накидной гайки и режущего кольца)

Артикул

Наименование	Наружный Ø трубы	G1	L1	L2	L3	Ø d2	SW	Рабочее давление, бар	S1
DGNW04HL	6	M 12 x 1,5	57,0	43,0	37,0	6	22	PN 315	19
DGNW06HL	8	M 14 x 1,5	57,0	43,0	37,0	8	22	PN 315	19
DGNW08HL	10	M 16 x 1,5	68,0	54,0	46,0	10	30	PN 315	24
DGNW10HL	12	M 18 x 1,5	68,0	54,0	46,0	12	30	PN 315	24
DGNW13HL	15	M 22 x 1,5	70,0	56,0	46,0	15	30	PN 315	24
DGNW16HL	18	M 26 x 1,5	80,5	65,5	56,5	18	41	PN 315	36
DGNW20HL	22	M 30 x 2	84,5	69,5	56,5	22	41	PN 160	36
DGNW25HL	28	M 36 x 2	96,5	81,5	68,5	28	60	PN 160	55
DGNW32HL	35	M 45 x 2	100,5	79,5	68,5	35	60	PN 160	55
DGNW03HSH	6	M 14 x 1,5	61,0	47,0	37,0	6	22	PN 500	19
DGNW04HSH	8	M 16 x 1,5	61,0	47,0	37,0	8	22	PN 500	19
DGNW06HSH	10	M 18 x 1,5	61,0	55,0	37,0	10	30	PN 500	24
DGNW08HSH	12	M 20 x 1,5	72,0	57,0	48,0	12	30	PN 500	24
DGNW10HSH	14	M 22 x 1,5	73,0	57,0	45,0	14	30	PN 500	24
DGNW13HSH	16	M 24 x 1,5	74,0	57,0	46,0	16	30	PN 400	24
DGNW16HSH	20	M 30 x 2	92,0	71,0	60,0	20	41	PN 400	36
DGNW20HSH	25	M 36 x 2	98,0	72,0	62,0	25	41	PN 400	36
DGNW25HSH	30	M 42 x 2	109,0	82,0	69,0	30	60	PN 400	55
DGNW32HSH	38	M 52 x 2	114,0	82,0	70,0	38	60	PN 315	55

Серия: LL = очень легкая; L = легкая; S = тяжелая

PN = Номинальное давление (бар)

PB = макс. Рабочее давление (бар)

Ø d2 = наружный диаметр трубы

Несмотря на тщательную проверку, мы не может исключить ошибки, поэтому
мы не берем на себя ответственность за содержащуюся информаци

© hansa-flex.com.ua