DBM

HANSA FLEX

Уплотнительное кольцо для моноблочных поршней DBM

Обновлено: 04.29.24

Характеристики

Модель	Комплект поршневых уплотнительных прокладок
Рабочее давление	300 bar
Скорость скольжения макс.	0.5 m/s
Температура макс.	110 °C
Температура min.	-30 °C
Рабочие среды	Минеральное масло Водные эмульсии
Монтаж	на моноблочных поршнях A на многоблочных поршнях B
Материал	(2) направляющее кольцо: Полиформальдегид (1) уплотнение: Нитрильный каучук (3) опорное кольцо: Полиэфир
Применение	Гидравлика

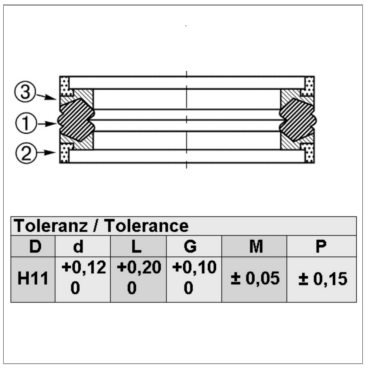

Toleranz / Tolerance

D	d	L	G	M	P
H11	+0,12 0	+0,20 0	+0,10 0	± 0,05	± 0,15

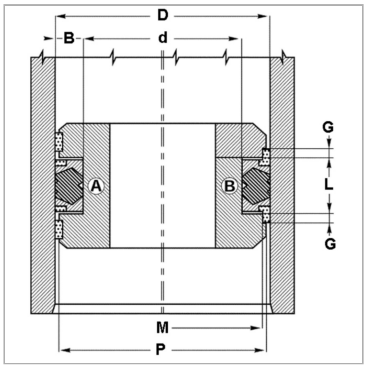

Описание

Очень хорошая герметичность при низком давлении.простой монтаж.Простое решение.

Указание по заказу

Возможно использование другого материала: фторкаучук.

Артикул

Наименование	D	L	d nom.	G	M	P
DBM078043-M	20,00	13,50	11,00	2,10	17,00	19,00
DBM086051-M	22,00	13,50	13,00	2,10	19,00	21,00
DBM098059-1	25,00	12,50	15,00	4,00	21,00	23,00
DBM098059-2	25,00	12,50	15,00	4,00	22,00	24,00
DBM098059	25,00	16,40	15,00	6,35	21,45	23,50
DBM098063-M	25,00	13,50	16,00	2,10	22,00	24,00
DBM098066-SI	25,00	13,50	17,00	3,20	21,00	24,40
DBM110074-M	28,00	13,50	19,00	2,10	25,00	27,00
DBM118083-M	30,00	13,50	21,00	2,10	27,00	29,00
DBM125086-ISO	32,00	12,50	22,00	4,00	29,00	31,00
DBM125086-M	32,00	15,50	22,00	2,60	28,00	31,00
DBM125086	32,00	16,40	22,00	6,35	28,50	30,50
DBM125094-ISO	32,00	10,00	24,00	4,00	29,00	31,00
DBM125094-SI	32,00	15,50	24,00	3,20	28,00	31,40
DBM137098-M	35,00	15,50	25,00	2,60	31,00	34,00
DBM137098	35,00	16,40	25,00	6,35	31,40	33,50
DBM137106-SI	35,00	15,50	27,00	3,20	31,00	34,40
DBM157102-M	40,00	15,50	26,00	2,60	36,00	39,00
DBM157118-1	40,00	12,50	30,00	4,00	36,00	38,00
DBM157118-2	40,00	12,50	30,00	4,00	37,00	39,00
DBM157125-ISO	40,00	10,00	32,00	4,00	37,00	39,00
DBM157125-SI	40,00	15,50	32,00	3,20	36,00	39,40
DBM165110-M	42,00	15,50	28,00	2,60	38,00	41,00
DBM175112	44,45	19,05	28,57	6,35	39,87	43,12
DBM177114	45,00	18,40	29,00	6,35	40,40	43,50
DBM177122-M	45,00	15,50	31,00	2,60	41,00	44,00
DBM177137	45,00	16,40	35,00	6,35	40,40	43,50
DBM196133-M	50,00	20,50	34,00	3,10	46,00	49,00
DBM196137-ISO	50,00	20,00	35,00	5,00	46,00	48,50
DBM196149-SI	50,00	20,50	38,00	4,20	46,00	49,40

Несмотря на тщательную проверку, мы не может исключить ошибки, поэтому мы не берем на себя ответственность за содержащуюся информаци

© hansa-flex.com.ua

HANSA FLEX

Уплотнительное кольцо для моноблочных поршней DBM

Обновлено: 04.29.24

Наименование	D	L	d nom.	G	M	P
DBM196157-ISO	50,00	12,50	40,00	4,00	47,00	49,00
DBM200137	50,80	19,05	34,92	6,35	46,23	49,48
DBM200162	50,80	11,10	41,27	3,81	46,27	49,19
DBM212150	53,97	19,05	38,10	6,35	49,40	52,70
DBM216153	55,00	18,40	39,00	6,35	50,37	53,65
DBM216153-M	55,00	20,50	39,00	3,10	51,00	54,00
DBM216177-ISO	55,00	12,50	45,00	4,00	52,00	54,00
DBM220157-M	56,00	20,50	40,00	3,10	52,00	55,00
DBM236173-M	60,00	20,50	44,00	3,10	56,00	59,00
DBM236188-SI	60,00	20,50	48,00	4,20	56,00	59,40
DBM237175	60,32	19,05	44,45	6,35	55,73	59,98
DBM248185-2	63,00	19,40	47,00	6,35	58,40	61,50
DBM248185-M	63,00	20,50	47,00	3,10	59,00	62,00
DBM248188ISO	63,00	20,00	48,00	5,00	59,00	61,50
DBM248188-ISO	63,00	20,00	48,00	5,00	59,00	61,50
DBM248201-SI	63,00	20,50	51,00	4,20	59,00	62,40
DBM248208-ISO	63,00	12,50	53,00	4,00	60,00	62,00
DBM250187	63,50	19,05	47,62	6,35	58,90	62,12
DBM250212	63,50	11,10	53,97	3,80	59,00	62,12
DBM255192-M	65,00	20,50	49,00	4,10	61,00	64,00
DBM255196	65,00	18,40	50,00	6,35	60,41	63,64
DBM262200	66,67	19,05	50,80	6,35	62,10	65,27
DBM275212-M	70,00	20,50	54,00	3,10	66,00	69,00
DBM275216-ISO	70,00	20,00	55,00	5,00	66,00	68,50
DBM275228-SI	70,00	20,50	58,00	4,20	66,00	69,40
DBM295216	75,00	22,40	55,00	6,35	69,18	73,32
DBM295232-M	75,00	20,50	59,00	3,10	71,00	74,00
DBM300225	76,20	23,80	57,15	6,35	70,40	74,50
DBM314236-ISO	80,00	25,00	60,00	6,30	75,00	78,00
DBM314244-M	80,00	22,50	62,00	3,60	76,00	79,00
DBM314255-ISO	80,00	20,00	65,00	5,00	76,00	78,50
DBM314259-SI	80,00	22,50	66,00	5,20	76,00	79,40
DBM334255	85,00	22,40	65,00	6,35	79,16	83,34
DBM350275	88,90	23,80	69,85	6,35	83,08	87,22
DBM354283-M	90,00	22,50	72,00	3,60	86,00	89,00
DBM354295-ISO	90,00	20,00	75,00	5,00	86,00	88,50
DBM354299-SI	90,00	22,50	76,00	5,20	86,00	89,40
DBM374295	95,00	22,40	75,00	6,35	89,15	93,31
DBM393314-ISO	100,00	25,00	80,00	6,30	95,00	98,00
DBM393314	100,00	25,40	80,00	6,35	94,15	98,31
DBM393332-M	100,00	22,50	82,00	3,60	96,00	99,00
DBM393334-ISO	100,00	20,00	85,00	5,00	96,00	98,50
DBM393339-SI	100,00	22,50	86,00	5,20	96,00	99,40
DBM400325	101,60	24,21	82,55	6,35	95,76	99,90
DBM413314	105,00	22,40	80,00	6,35	98,09	103,03
DBM433334-1	110,00	25,40	85,00	6,35	103,10	108,00
DBM433362-M	110,00	22,50	92,00	3,60	106,00	109,00
DBM433374-ISO	110,00	20,00	95,00	5,00	105,00	108,00
DBM433378-SI	110,00	22,50	96,00	5,20	106,00	109,40
DBM452354	115,00	22,40	90,00	6,35	108,10	113,02
DBM452381-M	115,00	22,50	97,00	3,60	111,00	114,00
DBM472417-SI	120,00	22,50	106,00	5,20	116,00	119,40
DBM492393-ISO	125,00	32,00	100,00	10,00	119,00	123,00
DBM492405-M	125,00	26,50	103,00	5,10	121,00	124,00
DBM492413-ISO	125,00	25,00	105,00	6,30	120,00	123,00
DBM492413	125,00	25,00	105,00	6,35	119,10	123,30
DBM492425-SI	125,00	26,50	108,00	7,20	121,00	124,40
DBM511413-1	130,00	25,40	105,00	6,35	123,10	128,00
DBM531433	135,00	25,40	110,00	9,52	127,60	132,50
DBM531433-1	135,00	25,40	110,00	6,35	128,10	133,00
DBM551452-1	140,00	25,40	115,00	6,35	133,00	138,00
DBM551464-M	140,00	26,50	118,00	5,10	136,00	139,00
DBM551472-ISO	140,00	25,00	120,00	6,30	135,00	138,00
DBM551484-SI	140,00	26,50	123,00	7,20	136,00	139,40
DBM570472	145,00	25,40	120,00	9,52	137,60	142,50
DBM570472-1	145,00	25,40	120,00	6,35	138,30	142,95
DBM590492-1	150,00	25,40	125,00	6,35	143,00	148,00
DBM590503-M	150,00	26,50	128,00	5,10	146,00	149,00
DBM590523-SI	150,00	26,50	133,00	7,20	146,00	149,40

Несмотря на тщательную проверку, мы не может исключить ошибки, поэтому
мы не берем на себя ответственность за содержащуюся информаци

© hansa-flex.com.ua

Уплотнительное кольцо для моноблочных поршней DBM

Обновлено: 04.29.24

Наименование	D	L	d nom.	G	M	P
DBM600500	152,40	31,75	127,00	9,52	145,00	149,91
DBM610511	155,00	25,40	130,00	9,52	147,60	152,50
DBM610511-1	155,00	25,40	130,00	6,35	148,00	153,00
DBM629511	160,00	25,40	130,00	9,52	152,60	157,50
DBM629511-1	160,00	25,40	130,00	6,35	153,00	157,50
DBM629531-ISO	160,00	32,00	135,00	10,00	154,00	158,00
DBM629543-M	160,00	26,50	138,00	5,10	156,00	159,00
DBM629551-ISO	160,00	25,00	140,00	6,30	155,00	158,00
DBM629563-SI	160,00	26,50	143,00	7,20	156,00	159,40
DBM649551	165,00	25,40	140,00	9,52	157,60	162,50
DBM669570	170,00	25,40	145,00	12,70	161,72	167,10
DBM669582-M	170,00	26,50	148,00	5,10	166,00	169,00
DBM688590	175,00	25,40	150,00	12,70	166,72	172,10
DBM708590-1	180,00	35,40	150,00	6,35	172,95	177,87
DBM708621-M	180,00	26,50	158,00	5,10	176,00	179,00
DBM728629	185,00	25,40	160,00	12,70	176,72	182,10
DBM748649	190,00	25,40	165,00	12,70	181,72	187,05
DBM767669	195,00	25,40	170,00	12,70	186,72	192,05
DBM787669-1	200,00	35,40	170,00	6,35	192,96	197,84
DBM787669-ISO	200,00	36,00	170,00	12,50	192,00	197,00
DBM787688-M	200,00	31,50	175,00	6,60	196,00	199,00
DBM787708-SI	200,00	31,50	180,00	9,20	196,00	199,40
DBM826728	210,00	25,40	185,00	12,70	201,62	207,00
DBM866748	220,00	35,40	190,00	6,35	212,70	217,90
DBM905807	230,00	25,40	205,00	12,70	221,62	227,00
DBM944846	240,00	25,40	215,00	12,70	231,62	237,00
DBM984866	250,00	35,40	220,00	6,35	242,90	247,85
DBM984886	250,00	25,40	225,00	12,70	241,62	247,00

Несмотря на тщательную проверку, мы не может исключить ошибки, поэтому
мы не берем на себя ответственность за содержащуюся информаци

© hansa-flex.com.ua