CH1

Шевронная манжета, CH1

Обновлено: 04.29.24

Характеристики

Модель	Шевронная манжета для штока
Рабочее давление	400 bar
Скорость скольжения макс.	0.5 m/s
Температура макс.	110 °C
Температура min.	-30 °C
Рабочие среды	Минеральное масло Водные эмульсии
Монтаж	в открытых пазах B
Материал	Запорное кольцо: армированный тканью нитрильный каучук (2) шевронная манжета 2 x нитрильный каучук + 3 x армированный тканью нитрильный каучук
Применение	Гидравлика

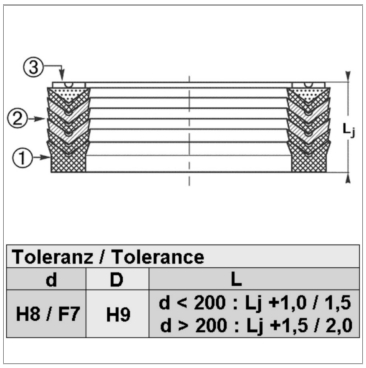

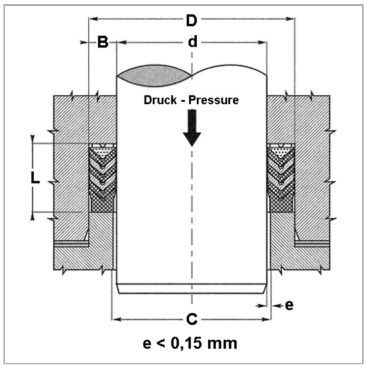

Описание

высокая термостойкостьДля сложных условий эксплуатации как, например, резкое изменение давления, сильные колебания, плохое качество покрытия.

Указание по заказу

Возможно использование другого материала: фторкаучук.При особых условиях эксплуатации (жидкость, температура, давление ...), обращайтесь, пожалуйста к нам.Другие размеры по запросу

Артикул

Наименование	D	d nom.	L
CH1-008	18,0	8,00	18,5
CH1-010	20,0	10,00	18,5
CH1-012	22,0	12,00	18,5
CH1-014	24,0	14,00	18,5
CH1-015	25,0	15,00	18,5
CH1-016	26,0	16,00	18,5
CH1-018	28,0	18,00	18,5
CH1-020	30,0	20,00	18,5
CH1-022	32,0	22,00	18,5
CH1-025	37,0	25,00	22,5
CH1-028	40,0	28,00	22,5
CH1-030	42,0	30,00	22,5
CH1-032	44,0	32,00	22,5
CH1-035	47,0	35,00	22,5
CH1-036	48,0	36,00	22,5
CH1-040	52,0	40,00	22,5
CH1-042	54,0	42,00	22,5
CH1-045	60,0	45,00	22,5
CH1-048	63,0	48,00	22,5
CH1-050	65,0	50,00	22,5
CH1-055	70,0	55,00	22,5
CH1-056	71,0	56,00	22,5
CH1-060	75,0	60,00	22,5
CH1-063	78,0	63,00	22,5
CH1-065	80,0	65,00	22,5
CH1-070	85,0	70,00	22,5
CH1-075	90,0	75,00	22,5
CH1-080	95,0	80,00	22,5

Несмотря на тщательную проверку, мы не может исключить ошибки, поэтому
мы не берем на себя ответственность за содержащуюся информаци

© hansa-flex.com.ua

Шевронная манжета, CH1

Обновлено: 04.29.24

Наименование	D	d nom.	L
CH1-085	100,0	85,00	22,5
CH1-090	105,0	90,00	22,5
CH1-100	115,0	100,00	30,0
CH1-110	125,0	110,00	30,0
CH1-115	130,0	115,00	30,0
CH1-125	140,0	125,00	34,0
CH1-140	155,0	140,00	34,0
CH1-150	170,0	150,00	40,0
CH1-160	180,0	160,00	40,0
CH1-180	200,0	180,00	40,0
CH1-200	220,0	200,00	40,0

Несмотря на тщательную проверку, мы не может исключить ошибки, поэтому
мы не берем на себя ответственность за содержащуюся информаци

© hansa-flex.com.ua