BKN

2-ходовой шаровой кран, блочное исполнение

Обновлено: 04.29.24

Характеристики

Соединение 1 + 2	Внутренняя резьба NPT
Форма уплотнения 1 + 2	Резьбовое уплотнение
Ход контакта	0°; 90°
Температура min.	-20 °C
Температура макс.	60 °C
Защита поверхности	Воронение
Материал	Корпус, шар и переключающий вал из стали Шаровое уплотнение из полиоксиметилена Кольцо круглого сечения из нитрильного каучука

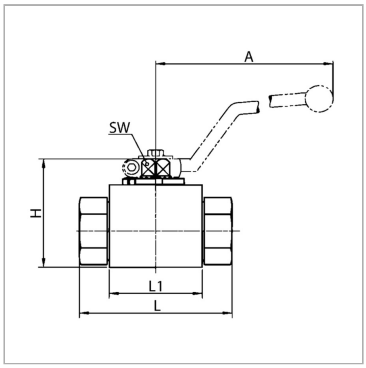

Указания

Соблюдать допустимые значения давления соединительных элементов.Следует соблюдать указания инструкции по эксплуатации шаровых кранов.

Артикул

Наименование	LW	DN*	Соединительная резьба	Рабочее давление, бар	A	B	L	L1	SW	H	H1	H2	SF*
BKN06	6	6	NPT 1/4″ -18	PN 500	320	26	69	36,2	9	43,4	32	12,8	1,5
BKN10	10	10	NPT 3/8″ -18	PN 500	320	32	73	43,2	9	49,2	38	16,25	1,5
BKN13	13	12	NPT 1/2″ -14	PN 500	320	35	85	48,2	9	51,2	40	17,25	1,5
BKN20	20	19	NPT 3/4″ -14	PN 400	320	49	96	62,2	14	73,4	57	24,5	1,5
BKN25	24	25	NPT 1″ -11,5	PN 350	320	54	113	66,2	14	76,6	60	26,5	1,5
BKN32	24	31	NPT 1.1/4″ -11,5	PN 350	320	54	121	66,2	14	76,6	60	26,5	1,5

DN = номинальный диаметр, номинальный внутренний диаметр

LW = ширина очистки

PN = Номинальное давление (бар)

SW = размер под ключ

SF = коэффициент безопасности

Несмотря на тщательную проверку, мы не может исключить ошибки, поэтому
мы не берем на себя ответственность за содержащуюся информаци

© hansa-flex.com.ua