B NEO

Поршневое уплотнение, B-NEO

Обновлено: 04.28.24

Характеристики

Модель	Поршневое уплотнение
Рабочее давление	500 bar
Скорость скольжения макс.	0.5 m/s
Температура макс.	110 °C
Температура min.	-30 °C
Рабочие среды	Минеральное масло Водные эмульсии
Монтаж	на моноблочных поршнях
Материал	(2) уплотнение: армированный тканью нитрильный каучук (3) кольцевая прокладка Полиформальдегид
Применение	Гидравлика

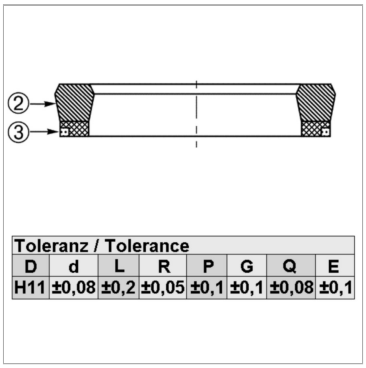

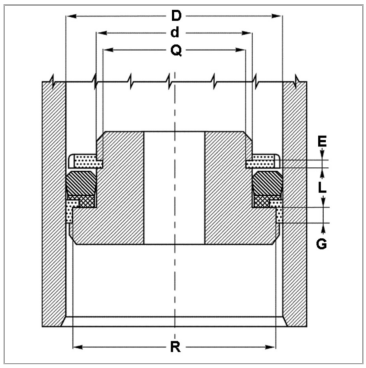

Описание

Компактные размерывысокое сопротивление экструзии.

Указание по заказу

Возможно использование другого материала: фторкаучук.При особых условиях эксплуатации (жидкость, температура, давление ...), обращайтесь, пожалуйста к нам.

Артикул

Наименование	D	d	L
B157102-NEO	40,00	26,0	9,4
B314236-NEO	80,00	60,0	14,5
B354275-NEO	90,00	70,0	14,5
B393314-NEO	100,00	80,0	14,5

Несмотря на тщательную проверку, мы не может исключить ошибки, поэтому
мы не берем на себя ответственность за содержащуюся информаци

© hansa-flex.com.ua