AVR F

Ввертное резьбовое соединение, франц. серия

Обновлено: 04.27.24

Характеристики

Форма уплотнения 1	Форма B
Соединение 1	Наружная резьба BSP, цилиндрическая
Форма уплотнения 2	Патрубок с режущим кольцом
Соединение 2	Метрическая гаечная резьба
Конструкция	прямые
Модель	Ввертное резьбовое соединение
Дополнение к модели	Французская серия
Материал	Сталь
Защита поверхности	Гальваническое покрытие

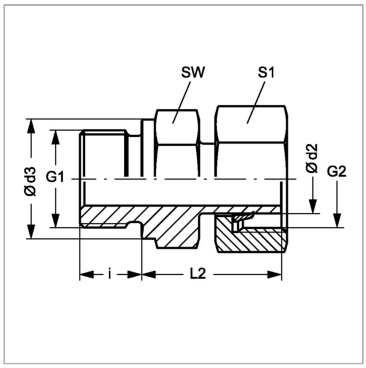

Указания

Указания по монтажу, установке, нагрузке давлением и допустимым рабочим температурам представлены в технической информации для резьбовых трубных соединений.

Комплект поставки

Патрубок с накидной гайкой и предварительно монтированным режущим кольцом

Артикул

Наименование	Наружный Ø трубы	G1	G2	i	L2	Ø d2	Ø d3	SW	Рабочее давление, бар	S1
AVRNW10F1/4	13,25	G 1/4″ -19	M 20 x 1,5	10	39,5	13,25	22	22	PN 400	27
AVRNW10F	13,25	G 3/8″ -19	M 20 x 1,5	10	41,0	13,25	22	22	PN 400	27
AVRNW13F3/8	16,75	G 3/8″ -19	M 24 x 1,5	10	43,0	16,75	26	22	PN 250	30
AVRNW13F	16,75	G 1/2″ -14	M 24 x 1,5	12	46,0	16,75	26	27	PN 250	30
AVRNW16F	21,35	G 1/2″ -14	M 30 x 1,5	12	48,0	21,35	26	27	PN 250	36
AVRNW16F3/4	21,25	G 3/4″ -14	M 30 x 1,5	16	53,5	21,25	32	32	PN 250	36
AVRNW20F	26,75	G 3/4″ -14	M 36 x 1,5	16	53,5	26,75	39	32	PN 250	42
AVRNW20F1	26,75	G 1″ -11	M 36 x 1,5	16	55,5	26,75	40	46	PN 250	42

Серия: LL = очень легкая; L = легкая; S = тяжелая

PN = Номинальное давление (бар)

Ø d2 = наружный диаметр трубы

SW, S1, S2, S3 = размер под ключ

Несмотря на тщательную проверку, мы не может исключить ошибки, поэтому
мы не берем на себя ответственность за содержащуюся информаци

© hansa-flex.com.ua