AOVN

Ввертное резьбовое соединение

Обновлено: 04.29.24

Характеристики

Соединение 1	Наружная резьба NPT
Форма уплотнения 1	Резьбовое уплотнение
Форма уплотнения 2	Наружный конус 24° с кольцом круглого сечения
Соединение 2	Метрическая гаечная резьба
Модель	Ввертное резьбовое соединение
Конструкция	прямые
Норма	DIN 2353 ISO 8434-1
Материал	Сталь
Защита поверхности	Гальваническое покрытие

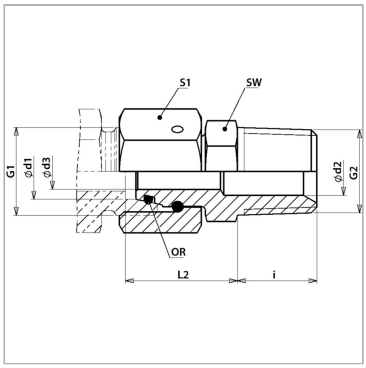

Указания

Указания по монтажу, установке, нагрузке давлением и допустимым рабочим температурам представлены в технической информации для резьбовых трубных соединений.

Артикул

Наименование	G1	G2	i	L2	Ø d1	Ø d2	Ø d3	SW	Рабочее давление, бар	S1	Кольцо круглого сечения
AOVNNW04L	M 12 x 1,5	1/8″ -27 NPT	10,0	22	6	4,5	2,5	11	PN 315	14	4,0 x 1,5
AOVNNW06L	M 14 x 1,5	1/4" -18 NPT	15	22,5	8	6	4	14	PN 315	17	6,0 x 1,5
AOVNNW08L	M 16 x 1,5	1/4" -18 NPT	15	23	10	6	6	14	PN 315	19	7,5 x 1,5
AOVNNW10L	M 18 x 1,5	3/8" -18 NPT	15	23	12	8	8	19	PN 315	22	9,0 x 1,5
AOVNNW13L	M 22 x 1,5	1/2″ -14 NPT	20	25,5	15	12	10	22	PN 315	27	12,0 x 2,0
AOVNNW16L	M 26 x 1,5	1/2″ -14 NPT	20	27	18	12	12	24	PN 315	32	15,0 x 2,0
AOVNNW20L	M 30 x 2	3/4″ -14 NPT	20	29,5	22	16,5	16,5	27	PN 160	36	20,0 x 2,0
AOVNNW25L	M 36 x 2	1″ -11,5 NPT	25	30,5	28	21,5	21,5	36	PN 160	41	26,0 x 2,0
AOVNNW32L	M 45 x 2	1.1/4" -11,5 NPT	25,5	36,5	35	28	28	46	PN 160	50	32,0 x 2,5
AOVNNW40L	M 52 x 2	1.1/2" -11,5 NPT	26,0	38,5	42	34	34	50	PN 160	60	38,0 x 2,5
AOVNNW03S	M 14 x 1,5	1/4" -18 NPT	15	24	6	6	2,5	14	PN 630	17	4,0 x 1,5
AOVNNW04S	M 16 x 1,5	1/4" -18 NPT	15	24	8	6	4	14	PN 630	19	6,0 x 1,5
AOVNNW06S	M 18 x 1,5	3/8" -18 NPT	15	24,5	10	9	6	19	PN 630	22	7,5 x 1,5
AOVNNW08S	M 20 x 1,5	3/8" -18 NPT	15	24,5	12	8	8	19	PN 630	24	9,0 x 1,5
AOVNNW10S	M 22 x 1,5	1/2″ -14 NPT	20	28	14	12	9	22	PN 630	27	10,0 x 2,0
AOVNNW13S	M 24 x 1,5	1/2″ -14 NPT	20	28,4	16	11	11	22	PN 400	30	12,0 x 2,0
AOVNNW16S	M 30 x 2	3/4″ -14 NPT	20	34	20	16,5	14	27	PN 400	36	16,3 x 2,4
AOVNNW20S	M 36 x 2	1″ -11,5 NPT	25	37,5	25	21,5	18	36	PN 400	46	20,3 x 2,4
AOVNNW25S	M 42 x 2	1.1/4" -11,5 NPT	25,5	47,7	30	28,5	23	46	PN 400	50	25,3 x 2,4
AOVNNW32S	M 52 x 2	1.1/2" -11,5 NPT	26,0	47,5	38	35	30	50	PN 315	60	33,3 x 2,4

Серия: LL = очень легкая; L = легкая; S = тяжелая

PN = Номинальное давление (бар)

Несмотря на тщательную проверку, мы не может исключить ошибки, поэтому
мы не берем на себя ответственность за содержащуюся информаци

© hansa-flex.com.ua

PB = макс. Рабочее давление (бар)

Ø d1 = наружный диаметр трубы

© hansa-flex.com.ua