AFS T M (3000 / 6000 PSI)

Ввертный фланец SAE, UN/UNF

Обновлено: 04.29.24

Характеристики

Модель	Ввертный фланец SAE
Конструкция	прямые
Норма	SAE J 518 C ISO 6162
Крепление	Отверстие под винт
Материал	S355J2G3 (ST52.3)
Защита поверхности	Смазка черным маслом

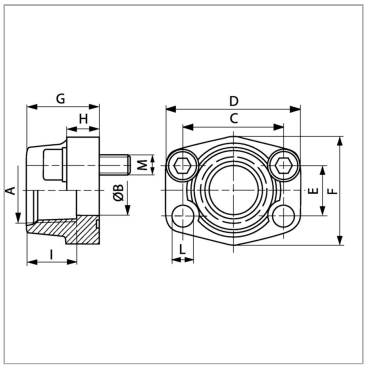

Указания

Указанное максимальное рабочее давление относится к фланцу! Фактическое рабочее давление определяется трубой (толщиной стенок) и ее качеством!

Комплект поставки

С комплектом метрических винтов и кольцом круглого сечения

Артикул

Наименование	Серия давления	Типоразмер	A	L	Ø B	PB	C	D	E	F	G	H	I	M метр.
AFS80TM	3000 PSI	1/2″	UNF 3/4″ -16	9,0	13	350	38,1	54	17,5	46	36	16	17	M 8 x 30
AFS100TM	3000 PSI	3/4″	UNF 1.1/16″ -12	11,0	19	350	47,6	65	22,3	50	36	18	23	M 10 x 35
AFS102TM	3000 PSI	1″	UN 1.5/16″ -12	11,0	25	315	52,4	70	26,2	55	38	18	23	M 10 x 35
AFS104TM	3000 PSI	1.1/4″	UN 1.5/8″ -12	11,5	32	250	58,7	79	30,2	68	41	21	23	M 10 x 40
AFS106TM	3000 PSI	1.1/2″	UN 1.7/8″ -12	13,5	38	200	69,9	93	35,7	78	45	25	23	M 12 x 45
AFS401TM	6000 PSI	1/2″	UNF 3/4″ -16	9,0	13	400	40,5	54	18,2	46	36	16	17	M 8 x 30
AFS402TM	6000 PSI	3/4″	UNF 1.1/16″ -12	11,0	19	400	50,8	71	23,8	55	35	21	23	M 10 x 35
AFS403TM	6000 PSI	1″	UN 1.5/16″ -12	13,0	25	400	57,2	81	27,8	65	42	25	23	M 12 x 45
AFS404TM	6000 PSI	1.1/4″	UN 1.5/8″ -12	15,0	32	400	66,7	95	31,8	78	45	27	23	M 14 x 45
AFS405TM	6000 PSI	1.1/2″	UN 1.7/8″ -12	17,0	38	400	79,4	112	36,5	94	50	30	23	M 16 x 55

PN = Номинальное давление (бар)

PB = макс. Рабочее давление (бар)

Несмотря на тщательную проверку, мы не может исключить ошибки, поэтому
мы не берем на себя ответственность за содержащуюся информаци

© hansa-flex.com.ua