AFS ST M (3000 / 6000 PSI)

Приварной фланец SAE, дюймовый

Обновлено: 04.29.24

Характеристики

Модель	Приварной фланец SAE - дюймовый
Конструкция	прямые
Норма	SAE J 518 C ISO 6162
Крепление	Отверстие под винт
Материал	S355J2G3 (ST52.3)
Защита поверхности	Смазка черным маслом

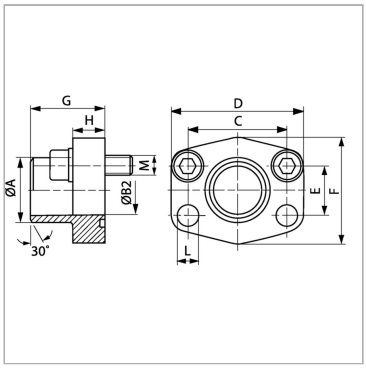

Указания

Указанное максимальное рабочее давление относится к фланцу! Фактическое рабочее давление определяется трубой (толщиной стенок) и ее качеством!

Комплект поставки

С комплектом метрических винтов и кольцом круглого сечения

Артикул

Наименование	D	Серия давления	Типоразмер	A	H	L	Ø B	PB	C	E	F	G	M метр.
AFS80STM	54	3000 PSI	1/2″	21,6	16	9,0	13	350	38,1	17,5	46	36	M 8 x 30
AFS80ST038M	54	3000 PSI	1/2″	17,5	16	9,0	13	350	38,1	17,5	46	36	M 8 x 30
AFS100STM	65	3000 PSI	3/4″	28,0	18	11,0	19	350	47,6	22,2	50	36	M 10 x 35
AFS102STM	70	3000 PSI	1″	34,0	18	11,0	25	315	52,4	26,2	55	38	M 10 x 35
AFS104STM	79	3000 PSI	1.1/4″	42,8	21	11,5	32	250	58,7	30,2	68	41	M 10 x 40
AFS106STM	93	3000 PSI	1.1/2″	48,6	25	13,5	38	200	69,9	35,7	78	44	M 12 x 45
AFS108STM	102	3000 PSI	2″	61,0	25	13,5	51	200	77,8	42,9	90	45	M 12 x 45
AFS110STM	114	3000 PSI	2.1/2″	77,0	25	13,5	63	160	88,9	50,8	105	50	M 12 x 45
AFS112STM	134	3000 PSI	3″	92,0	27	17,5	73	138	106,4	61,9	124	50	M 16 x 50
AFS114STM	152	3000 PSI	3.1/2″	103,0	27	17,5	89	35	120,7	69,9	136	48	M 16 x 50
AFS116STM	162	3000 PSI	4″	115,1	27	17,5	99	35	130,2	77,8	146	48	M 16 x 50
AFS401ST012M	54	6000 PSI	1/2″	21,5	16	9,0	13	400	40,5	18,2	46	36	M 8 x 30
AFS401ST038M	54	6000 PSI	1/2″	17,5	16	9,0	13	400	40,5	18,2	46	36	M 8 x 30
AFS402STM	71	6000 PSI	3/4″	28,0	21	11,0	19	400	50,8	23,8	55	35	M 10 x 35
AFS403STM	79	6000 PSI	1″	34,0	21	13,0	25	400	57,2	27,8	68	41	M 12 x 45
AFS404STM	93	6000 PSI	1.1/4″	42,8	25	15,0	32	375	66,7	31,8	78	44	M 14 x 45
AFS405STM	112	6000 PSI	1.1/2″	48,6	30	17,0	38	250	79,4	36,5	94	55	M 16 x 55
AFS406STM	134	6000 PSI	2″	61,0	37	21,0	51	250	96,8	44,5	114	65	M 20 x 70

PB = макс. Рабочее давление (бар)

Несмотря на тщательную проверку, мы не может исключить ошибки, поэтому
мы не берем на себя ответственность за содержащуюся информаци

© hansa-flex.com.ua