AFS 90 ST (6000 PSI)

Приварной фланец SAE, угол 90°

Обновлено: 04.29.24

Характеристики

Модель	Приварной фланец SAE
Конструкция	Угол 90°
Норма	SAE J 518 C ISO 6162
Крепление	С комплектом метрических винтов
Серия давления	6000 psi
Материал	S355J2G3 (ST52.3)
Защита поверхности	Смазка черным маслом

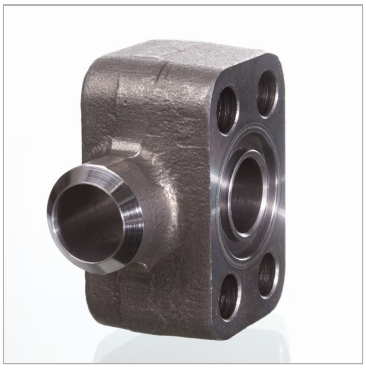

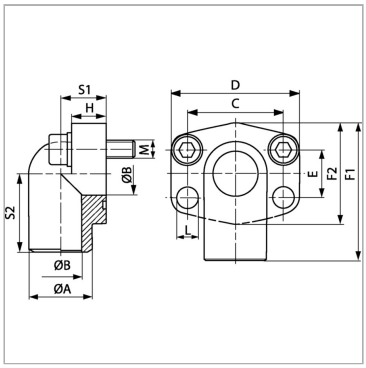

Указания

Указанное максимальное рабочее давление относится к фланцу! Фактическое рабочее давление определяется трубой (толщиной стенок) и ее качеством!Рекомендуемые винты приводятся в столбцах M (metr) или M (unc).

Комплект поставки

Только фланец

Артикул

Наименование	D	PB	Типоразмер	Ø A	Ø B	F1	F2	H	L	S1	S2	C	E	M метр.
AFS700/90ST	71	400	3/4″	28,0	19	70	60	19,0	11,0	22,0	40	50,8	23,8	M 10 x 35
AFS702/90ST	81	400	1″	35,0	25	82	70	24,0	13,0	27,0	47	57,2	27,8	M 10 x 45
AFS704/90ST	95	375	1.1/4″	42,0	32	95	78	27,0	15,0	32,0	56	66,7	31,8	M 14 x 50
AFS706/90ST	113	320	1.1/2″	48,0	38	115	94	30,0	17,0	40,0	68	79,4	36,5	M 16 x 60

PB = макс. Рабочее давление (бар)

Несмотря на тщательную проверку, мы не может исключить ошибки, поэтому
мы не берем на себя ответственность за содержащуюся информаци

© hansa-flex.com.ua