AFS 90 S (3000 PSI)

Вваривaемый фланец SAE, угол 90°

Обновлено: 04.29.24

Характеристики

Модель	Вваривaемый фланец SAE
Конструкция	Угол 90°
Норма	SAE J 518 C ISO 6162
Крепление	Отверстие под винт
Серия давления	3000 psi
Материал	S355J2G3 (ST52.3)
Защита поверхности	Смазка черным маслом

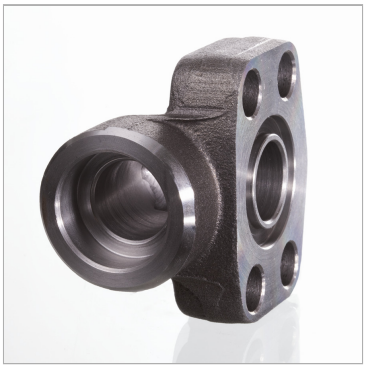

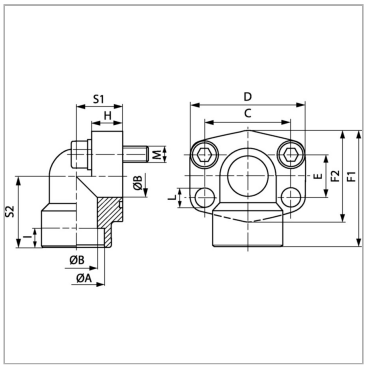

Указания

Указанное максимальное рабочее давление относится к фланцу! Фактическое рабочее давление определяется трубой (толщиной стенок) и ее качеством!Рекомендуемые винты приводятся в столбцах M (metr) или M (unc).

Комплект поставки

Только фланец

Артикул

Наименование	PB	Типоразмер	Ø A	Ø B	F1	I	L	S1	S2	C	E	M метр.	M unc
AFS80/90S	350	1/2″	21,6	13	60	10	9,0	20	37	38,1	17,5	M 8 x 30	5/16″ x 1.1/4″
AFS80/90S038	350	1/2″	17,5	13	60	10	9,0	20	37	38,1	17,5	M 8 x 30	5/16″ x 1.1/4″
AFS100/90S	350	3/4″	27,2	19	63	10	11,0	24	38	47,6	22,2	M 10 x 35	3/8" x 1.1/2"
AFS102/90S	315	1″	34	25	70	12	11,0	28	43	52,4	26,2	M 10 x 35	3/8" x 1.1/2"
AFS104/90S	250	1.1/4″	42,8	32	85	14	11,5	34	51	58,7	30,2	M 10 x 40	7/16″ x 1.1/2″
AFS106/90S	200	1.1/2″	48,6	38	95	16	13,5	38	56	69,9	35,7	M 12 x 45	1/2" x 1.3/4"
AFS108/90S	200	2″	61,0	51	110	18	13,5	42	65	77,8	42,9	M 12 x 45	5/8″ x 2″

PB = макс. Рабочее давление (бар)

Несмотря на тщательную проверку, мы не может исключить ошибки, поэтому
мы не берем на себя ответственность за содержащуюся информаци

© hansa-flex.com.ua